Supreme 100, Supreme/Performer 150/250, Supreme LCD

Instructions for use

107407394 g (07.2021)
DE-SV-EN-FI-DA

Nilfisk®

EU / UE / EL / EC / EE / ES / EÚ / AB

Declaration of Conformity
Prohlášení o shodě
Konformitätserklärung
Overensstemmelseserklæring
Declaración de conformidad
Vastavusdeklaratsioon
Déclaration de conformité
Vaatimustenmukaisuusvakuutus
Декларация за съответствие
Δήλωση συμμόρφωσης
Megfelelőségi nyilatkozat
Izjava o sukladnosti
Dichiarazione di conformità
Atitikties deklaracija
Atbilstības deklarācija
Samsvarserklæring
Conformiteitsverklaring
Declaração de conformidade
Deklaracja zgodności
Declaratie de conformitate
Декларация о соответствии
Försäkran om överensstämmelse
Vyhlásenie o zhode
Izjava o skladnosti
Uygunluk beyanı

Manufacturer / Výrobce / Hersteller / Fabrikant / Fabricante / Κατασκευαστής / Gyártó / Proizvođač / Fabbricante / Gamintojas / Ražotājs / Produsent / Fabrikant / Fabricante / Producent / Producător / производитель / Tillverkaren / Výrobca / Proizvajalec/ Üretici firma:

Nilfisk A/S, Kornmarksvej 1
DK-2605 Broendby, DENMARK

Product / Produkt / Producto, Toode, Produit, Tuote/ Продукт / Προϊόν / Termék / Proizvod / Prodotto / Produktas / Produkts / Artikel / Produtos / Produs / Izdelek / Ürün

Supreme 100 EU, Supreme 150 EU, Supreme 250 EU, Supreme LCD EU, Performer 150 EU, Performer 250 EU

Description / Popis / Beschreibung / Beskrivelse / Descripción / Kirjeldus / La description / Kuvaus / Описание / Περιγραφή / Leirás / Opis / Descrizione / Aprašymas / Apraksts / Beschrijving / Descrição / Descriere / Beskrivning / Popis / Açıklama

VAC - Consumer - Central - Radio enabled
220-240V 50-60Hz, IPX0

EN **We, Nilfisk hereby declare under our sole responsibility, that the above-mentioned product(s) is/are in conformity with the following directives and standards.**

CS My, Nilfisk prohlašujeme na svou výlučnou odpovědnost, že výše uvedený výrobek je ve shodě s následujícími směrnicemi a normami.

DE Wir, Nilfisk erklären in alleiniger Verantwortung, dass das oben genannte Produkt den folgenden Richtlinien und Normen entspricht.

DA Vi, Nilfisk erklærer hermed under eget ansvar at ovennævnte produkt(er) er i overensstemmelse med følgende direktiver og standarder.

ES Nosotros, Nilfisk declaramos bajo nuestra única responsabilidad que el producto antes mencionado está en conformidad con las siguientes directivas y normas

ET Meie, Nilfisk Käesolevaga kinnitame ja kanname ainuisikulist vastutust, et eespool nimetatud toode on kooskõlas järgmiste direktiivide ja

FR Nilfisk déclare sous notre seule responsabilité que le produit mentionné ci-dessus est conforme aux directives et normes suivantes.

FI Me, Nilfisk täten vakuutamme omalla vastuulla, että edellä mainittu tuote on yhdenmukainen seuraavien direktiivien ja standardien mukaisesti

BG Ние, Nilfisk С настоящото декларираме на своя лична отговорност, че посочените по-горе продуктът е в съответствие със следните директиви и стандарти.

EL Εμείς, Nilfisk δηλώνουμε με αποκλειστική μας ευθύνη, ότι το προαναφερόμενο προϊόν συμμορφώνεται με τις ακόλουθες οδηγίες και πρότυπα.

HU Mi, Nilfisk Kijelentjük, egyedüli felelősséggel, hogy a fent említett termék megfelel az alábbi irányelveknek és szabványoknak

HR Mi, Nilfisk Izjavljujemo pod punom odgovornošću, da gore navedeni proizvod u skladu sa sljedećim direktivama i standardima.

IT Noi, Nilfisk dichiara sotto la propria responsabilità, che il prodotto di cui sopra è conforme alle seguenti direttive e norme.

LT Mes, "Nilfisk pareiškiu vienašališkos atsakomybės, kad pirmiau minėtas produktas atitinka šias direktyvas ir standartus

LV Mēs, Nilfisk šo apliecinu ar pilnu atbildību, ka iepriekš minētais produkts atbilst šādām direktīvām un standartiem

NO Vi, Nilfisk erklærer herved under eget ansvar, at det ovennevnte produktet er i samsvar med følgende direktiver og standarder

NL We verklaren Nilfisk hierbij op eigen verantwoordelijkheid, dat het bovengenoemde product voldoet aan de volgende richtlijnen en normen

PT Nós, a Nilfisk declaramos, sob nossa exclusiva responsabilidade, que o produto acima mencionado está em conformidade com as diretrizes e normas a seguir.

PL My, Nilfisk Niniejszym oświadczamy z pełną odpowiedzialnością, że wyżej wymieniony produkt jest zgodny z następującymi dyrektywami i normami..

RO Noi, Nilfisk Prin prezenta declarăm pe propria răspundere, că produsul mai sus menționat este în conformitate cu următoarele standarde și directive.

RU Мы, Nilfisk настоящим заявляем под нашу полную ответственность, что вышеперечисленные продукция соответствует следующими директивам и стандартам.

SV Vi Nilfisk förklarar härmed under eget ansvar att ovan nämnda produkt överensstämmer med följande direktiv och normer.

SK My, Nilfisk prehlasujeme na svoju výlučnú zodpovednosť, že vyššie uvedený výrobok je v zhode s nasledujúcimi smernicami a normami.

SL Mi, Nilfisk izjavljamo s polno odgovornostjo, da je zgoraj omenjeni izdelek v skladu z naslednjimi smernicami in standardi.

TR Nilfisk, burada yer alan tüm sorumluluklarımıza göre, yukarıda belirtilen ürünün aşağıdaki direktifler ve standartlara uygun olduğunu beyan ederiz.

	EN 60335-1:2012+A11:2014+A13:2017 **EN 60335-2-2:2010+A11:2012+A1:2013**
	EN 55014-1:2017+A11:2020; EN 55014-2:2015 **EN 61000-3-2:2014; EN 61000-3-3:2013** **EN 301 489-1:V2.1.1; EN 301 489-3:V2.1.1**
2011/65/EU	**EN 63000:2018**
2009/125/EC **1275/2008/EC**	**EN 50564:2011**
2014/53/EU	**EN 300 220-2:V3.1.1 RX Cat 2; Freq Band: 433MHz; TX: Max 0dBm**

Authorized signatory: Pierre Mikaelsson, Executive Vice President, Global Products & Services, Nilfisk NLT

June 30, 2020

UK Declaration of Conformity

We,
Nilfisk Ltd
Nilfisk House, Bowerbank Way Gilwilly Industrial Estate
Penrith Cumbria
CA11 9BQ UK

Hereby declare under our sole responsibility that the

Products: VAC - Consumer - Central - Radio enabled
Description: 220-240V 50-60Hz, IPX0
Type: Supreme 100 EU, Supreme 150 EU, Supreme 250 EU, Supreme LCD EU, Performer 150 EU, Performer 250 EU

Are in compliance with the following standards:

EN 60335-1:2012+A11:2014+A13:2017
EN 60335-2-2:2010+A11:2012+A1:2013
EN 55014-1:2017+A11:2020
EN 55014-2:2015
EN 61000-3-2:2014
EN 61000-3-3:2013
EN 300 220-2:V3.1.1 RX Cat 2
EN 301 489-1:V2.1.1
EN 301 489-3:V2.1.1
EN 50564:2011
EN 63000:2018

Following the provisions of:

The Restriction of the Use of Certain Hazardous Substances in Electrical and Electronic Equipment Regulations 2012/3032
Ecodesign for Energy-Related Products and Energy Information (Amendment) (EU Exit) Regulations 2019 - 2019/539
Ecodesign for Energy-Related Products and Energy Information (Amendment) (EU Exit) Regulations 2019 - 2019/539
Radio Equipment Regulations 2017

Penrith, 3-3-2021

Stewart Dennett
GM/MD

Das Symbol auf dem Produkt bzw. auf der Produktverpackung deutet an, dass das Produkt nicht mit dem Haushaltsmüll entsorgt werden darf. Stattdessen ist es zur Entsorgung an eine geeignete Sammelstelle für das Recycling von elektrischen und elektronischen Geräten zu bringen. Durch die korrekte Entsorgung helfen Sie mit, potenziellen negativen Einflüssen auf die Umwelt und die Gesundheit vorzubeugen, die durch eine unangemessene Entsorgung dieses Produktes entstehen könnten. Genauere Informationen zur Wiederverwertung dieses Produktes erhalten Sie von Ihrer Stadtverwaltung, der Müllabfuhr vor Ort oder dem Geschäft, in dem Sie dieses Produkt erworben haben.

Symbolen på produkten eller emballaget anger att produkten inte får hanteras som hushållsavfall. Den skall i stället lämnas in på uppsamlingsplats för återvinning av el- och elektronikkomponenter. Genom att säkerställa att produkten hanteras på rätt sätt bidrar du till att förebygga eventuellt negativa miljö- och hälsoeffekter som kan uppstå om produkten kasseras som vanligt avfall. För ytteligare upplysningar om återvinning bör du kontakta lokala myndigheter, sophämtningstjänst eller affären där du köpte varan.

The symbol on the product or on its packing indicates that this product may not be treated as household waste. Instead it shall be handed over to the applicable collection point for the recycling of electrical and electronic equipment. By ensuring this product is disposed of correctly, you will help prevent potential negative consequences for the environment and human health, which could otherwise be caused by inappropriate waste handling of this product. For more detailed information about recycling of this product, please contact your local city office, your household waste disposal service or the shop where you purchased the product.

Tämä merkki tuotteessa tai pakkauksessa osoittaa, ettei tuotetta saa käsitellä kotitalousjätteenä. Se on sen sijaan toimitettava asianmukaiseen sähkö- ja elektroniikkakomponenteille tarkoitettuun keräyspisteeseen. Kun varmistat, että tuotetta käsitellään oikealla tavalla, autat ehkäisemään ympäristö- ja terveyshaittoja. Niitä saattaa syntyä, mikäli tuote hävitetään tavallisen jätteen mukana. Lisätietoja kierrätyksestä saat ottamalla yhteyttä paikallisiin viranomaisiin, jätteenkeräyspalveluun tai myyntipisteeseen, josta tuote on ostettu.

Symbolet, som findes på produktet eller emballagen, viser, at produktet ikke må bortskaffes sammen med almindeligt husholdningsaffald. Det skal derimod afleveres på en miljøstation, som er godkendt til håndtering af elektrisk og elektronisk udstyr. Sørg for at bortskaffe produktet korrekt, så du kan være med til at forebygge skader på miljøet og menneskers sundhed. Hvis du ønsker yderligere oplysninger om, hvordan produktet genvindes, kan du henvende dig hos kommunen, en miljøstation eller forretningen, hvor du købte produktet.

DE BEDIENUNGSANLEITUNG ..... 3 - 20
SV BRUKSANVISNING ..... 21 - 36
EN INSTRUCTIONS FOR USE ..... 37 - 53
FI KÄYTTÖOHJE ..... 54 - 69
DA BRUGSANVISNING ..... 70 - 85

Inhalt

1. **Wichtige Sicherheitshinweise** **4**
   1.1 Technische Daten 5
2. **Montageanleitung für Modelle Supreme 100** **6**
   2.1 Anbringen des Wandmontagebügels 6
   2.2 Befestigen des Staubsaugers auf dem Wandmontagebügel 6
   2.3 Anschließen des Gerätes 6
3. **Bedienungsanleitung Supreme 100** **7**
   3.1 Einschalten des Gerätes 7
   3.2 Wartung 7
4. **Filter und Staubbeutel - Supreme 100** **8**
   4.1 Auswechseln des Staubbeutels 8
   4.2 Austausch und Reinigung des Filters 8
5. **Staubsauger Supreme 150 / Performer 150 / Supreme 250 / Performer 250 / Supreme LCD Montageanleitung** **9**
   5.1 Anbringen des Wandmontagebügels 9
   5.2 Befestigen des Staubsaugers auf dem Wandmontagebügel 9
   5.3 Anschließen des Gerätes 9
   5.4 Saugdose (Standardzubehör in Kanada) 10
6. **Bedienungsanleitung Supreme 150 / Performer 150 / Supreme 250 / Performer 250 / Supreme LCD** **10**
   6.1 Einschalten des Gerätes 10
   6.2 Wartung 10
   6.3 Display für Supreme LCD 11
7. **Filter und Staubbeutel - Supreme 150 / Performer 150 / Supreme 250 / Performer 250 / Supreme LCD** **12**
   7.1 Auswechseln des Beutelfilters 12
   7.2 Anbringen des Beutelfilters 12
   7.3 Auswechseln des Staubbeutels 12
   7.4 Einsetzen des Staubbeutels 12
8. **Elektroanschluss** **13**
9. **Zubehör** **14**
10. **Fehlersuche** **15**
    10.1 Service- und Wartungsanleitung für **Supreme 100** 17
    10.2 Service- und Wartungsanleitung - **Supreme 150 / Performer 150 / Supreme 250 / Performer 250 / Supreme LCD** 17
11. **Maßzeichnungen** **18**
12. **Kabellose Kommunikation - Kabellos+/Deluxe** **19**

Wir gratulieren zur Wahl Ihres neuen Zentralstaubsaugers! Wenn Sie Ihren Staubsauger gemäß dieser Bedienungsanleitung verwenden, werden Sie viele Jahre lang an der Heimverwendung dieses unverzichtbaren Arbeitsgerätes viel Freude haben.

Unsere Produkte unterliegen einem fortlaufenden Entwicklungsprozess, weshalb wir uns das Recht auf notwendige Änderungen an der Konstruktion des Gerätes vorbehalten.
Auch in Bezug auf eventuell auftretende Druckfehler möchten wir Vorbehalt anmelden.

In Bezug auf die Rechtslage bei Schadensersatzansprüchen seitens des Verbrauchers unterliegt dieses Produkt den jeweils geltenden Verkaufsbedingungen – ***vorausgesetzt, das Gerät wurde korrekt verwendet (nur in Haushalten) und gemäß den Anleitungen in dieser Gebrauchsanleitung gewartet****. Staubbeutel sind Verbrauchsgüter.*

Dieses Produkt unterliegt in Bezug auf die Entsorgung und die sichere Handhabung von elektrischen Produkten den Vorschriften verschiedenster Länder. Zum Zeitpunkt der Entsorgung sollte das Gerät bei einem Händler oder einer geeigneten Recyclingstation abgegeben werden.

Schäden, die durch inkorrekte oder unvollständige Montage entstehen, sind beim zuständigen Installationsunternehmen geltend zu machen. Ein Schadensersatzanspruch ist bei Nichtbeachten der korrekten Gebrauchsweise sowie bei grober Vernachlässigung der Wartungsvorschriften nicht gültig.

1 Wichtige Sicherheitshinweise

Um die Gefahr von Bränden, elektrischen Schlägen oder Verletzungen einzuschränken, sind vor dem Gebrauch des Geräts sämtliche Sicherheitshinweise und Warntexte aufmerksam durchzulesen.

- Dieser Zentralstaubsauger ist ausschließlich zum Trockenstaubsaugen in Gebäuden vorgesehen.
- Dieser Zentralstaubsauger ist nicht für den Einsatz im Außenbereich vorgesehen.
- Gerät niemals ohne eingesetzten Filter verwenden.
- Niemals Flüssigkeiten aufsaugen. Verwenden Sie das Gerät niemals in feuchter Umgebung.
- Mit dem Gerät niemals Glut oder brennende Gegenstände, wie z. B. Zigaretten, Streichhölzer, heiße Asche oder brennbare Flüssigkeiten bzw. Gase aufsaugen.
- Niemals in Bereichen staubsaugen, in denen brennbare Flüssigkeiten oder Gase vorhanden sein könnten.
- Vor einem Filter- oder Beutelwechsel sowie allen anderen Wartungsarbeiten stets den Stecker aus der Steckdose ziehen.
- Beim Herausziehen aus der Steckdose stets den Stecker selbst greifen, niemals am Kabel ziehen.
- Steckdose und Stecker müssen gut sichtbar positioniert sein.
- Niemals scharfe Gegenstände wie beispielsweise Glasscherben oder Nadeln aufsaugen, die den Staubbeutel und den Motor beschädigen können.
- Achten Sie sorgfältig darauf, dass Sie keine Gegenstände aufsaugen, die den Schlauch oder das Rohrsystem blockieren könnten, wie z. B. Bleistifte, Spielzeugklötze oder kleine Plastiktüten.
- Die Bedienungsanweisungen sind genau zu befolgen. Wartungs- und Reparaturarbeiten dürfen nur von einer autorisierten Werkstatt durchgeführt werden. Verwenden Sie nur Originalersatzteile und Zubehörteile, die vom Lieferanten empfohlen werden. Versuchen Sie niemals selbst, irgendwelche Änderungen am Gerät vorzunehmen.
- Bei Schäden am Anschlusskabel darf der Zentralstaubsauger nicht benutzt werden. Der Staubsauger ist mit einem speziellen Anschlusskabel ausgerüstet, das bei Beschädigung durch ein Kabel des gleichen Typs ersetzt werden muss. Es ist über den Service erhältlich. Um jegliche Risiken zu vermeiden, sollte das Anschlusskabel von einem Fachmann ausgewechselt werden.
- Die Abluftrohre müssen so montiert werden, dass kein Wasser oder Kondenswasser in die Anlage gelangen kann.

CENELEC-Länder (AT-BE-BG-HR-CY-CZ-DK-EE-FI-FR-DE-GR-HU-IS-IE-IT-LV-LT-LU-MK-MT-NL-NO-PL-PT-RO-ES-SK-SI-SE-CH-TR-GB):

- Nur unter folgenden Voraussetzungen dürfen Kinder ab

8 Jahren, Personen mit eingeschränkten körperlichen oder geistigen Fähigkeiten sowie Personen mit eingeschränkter Wahrnehmungsfähigkeit das Gerät benutzen: Dieser Personenkreis muss in die sichere Verwendung eingewiesen worden sein, beim Gebrauch beaufsichtigt werden und mögliche Gefahren verstehen können.

- Kinder müssen beaufsichtigt werden, um sicherzustellen, dass sie nicht mit dem Gerät spielen.
- Kinder dürfen das Gerät nicht ohne Aufsicht reinigen oder für Benutzer zulässige Wartungsarbeiten durchführen.

Außerhalb von CENELEC-Ländern:

- Das Gerät ist nicht für den Gebrauch durch Personen (einschließlich Kinder) mit eingeschränkten physischen, sensorischen oder geistigen Fähigkeiten oder Mangel an Erfahrung und Wissen bestimmt, es sei denn, sie wurden von einer für ihre Sicherheit verantwortlichen Person beaufsichtigt oder instruiert.
- Kinder müssen beaufsichtigt werden, um sicherzustellen, dass sie nicht mit dem Gerät spielen.

Mit dem Zentralstaubsauger sollte niemals verunreinigter Staub oder Zementstaub aufgesaugt werden.

1.1 Technische Daten

Technische Daten, Maschine	Supreme 100	Supreme 150 Performer 150	Supreme 250 Performer 250	Supreme LCD
Höhe	427 mm	800 mm	801 mm	802 mm
Breite einschl. Griffe	370 mm	370 mm	370 mm	370 mm
Länge einschl. Bügel	400 mm	400 mm	400 mm	400 mm
Motor	1300 W	1550 W	1700 W	1700 W
Sicherung	10 A	10 A	10 A	10 A
Gewicht	5 kg	6,5 kg	6,5 kg	6,5 kg
Geräuschpegel	66 dB	66 dB	66 dB	66 dB
Volumen des Staubauffangbehälters	-	25 l	25 l	25 l
Volumen bei Staubbeutelverwendung	10 l	14 l	14 l	14 l
Max Saugleistung Motor	650 Airwatt	720 Airwatt	735 Airwatt	735 Airwatt
Max Saugleistung*	460 W	490 W	510 W	510 W
Max Luftdurchsatz*	50 l/s	53 l/s	54 l/s	54 l/s
Max Vakuum*	21 kPa	30 kPa	30 kPa	30 kPa
Funkfernbedienung	X	X	X	X
Armaturenbrett mit Betriebsstand				X
Betriebstemperatur	0-60°	0-60°	0-60°	0-60°

Technische Daten, Handgriff	LED	LCD
Funkfrequenz	433 MHz	
Funktion	An/aus, Leistuingsregelung 5 Stufen, LED Indikation des Betriebsstands	An/aus, Leistuingsregelung 5 Stufen, LCD Indikation des Betriebsstands
Lebensdauer der Batterie	3 Jahre	3 Jahre
Batterieart, Menge	1,5 V AAA, 2 Stück	
Reichweite	Max 50 Meter	

*Gemessen am Gerät

2 Montageanleitung für Modelle Supreme 100

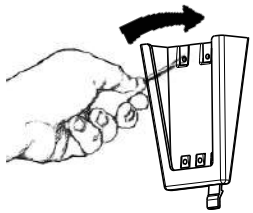

Abb. 1

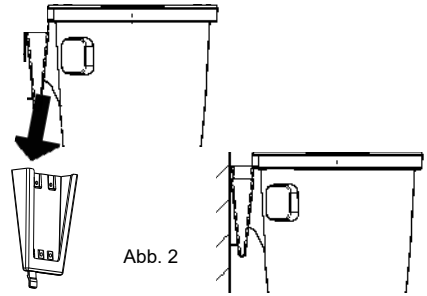

Abb. 2

2.1 Anbringen des Wandmontagebügels

Richten Sie die Halterung so aus, dass unter und über der Stelle, an der die Saugereinheit angebracht werden soll, ausreichend viel Platz vorhanden ist. Vergewissern Sie sich, dass über dem Behälter mindestens 500 mm Spielraum ist. Markieren Sie die Positionen der vier Schrauben mit einem Stift o. ä. Wählen Sie dann für die Wand, an der der Bügel befestigt werden soll, geeignete Schrauben und ggfs. auch Dübel aus. Bohren Sie die vier Löcher für den Wandmontagebügel. Der Durchmesser der Bohrlöcher in der Halterung beträgt 5 mm. Passen Sie den Wandmontagebügel mit der großen Öffnung nach oben ein, siehe Abb. 1. Ziehen Sie die Schrauben so an, dass die Halterung fest an ihrem Platz sitzt (mitgelieferte Schrauben).

2.2 Befestigen des Staubsaugers auf dem Wandmontagebügel

Richten Sie den Staubsauger so aus, dass sich der Montagebügel direkt über dem Wandbügel befindet, siehe Abb. 2. Senken Sie das Gerät auf den Montagebügel. Stellen Sie sicher, dass der Bügel am Gerät und der Wandbügel fest in einander fassen.

Abb. 3

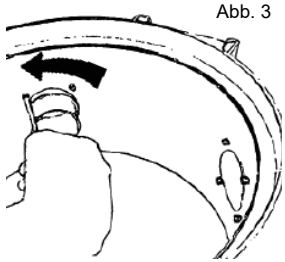

Abb. 4

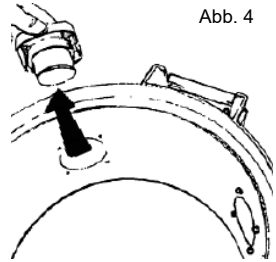

Abb. 5

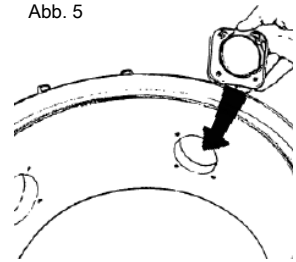

2.3 Anschließen des Gerätes

Das Gerät ist ganz oben mit dem Ansaugrohr und unten mit dem Abluftrohr verbunden.

Diese Verbindung sollte nicht geklebt, sondern umwickelt werden, wenn das Gerät später gewartet wird. Der Ansaugrohrstutzen kann an zwei verschiedenen Punkten angebracht werden, je nachdem, in welche Richtung Sie das Rohrsystem ausrichten möchten.

Abb. 6

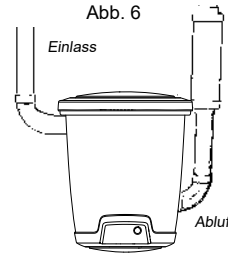

Beim Verlegen des Ansaugrohrstutzens gehen Sie folgendermaßen vor:

1. Lösen Sie den Ansaugrohrstutzen durch Lösen der vier Torx-Kombinationsschrauben mit einem Torx T20 oder einem normalen Schraubenzieher, Abb. 3.
2. Ziehen Sie den Stutzen aus dem Gerät, wie in Abb. 4.
3. Lösen Sie die Abdeckung von der Öffnung, in die Sie den Ansaugrohrstutzen einpassen möchten. Lösen Sie die vier Torx-Kombinationsschrauben. Entfernen Sie die Lochabdeckung vom Gerät.
4. Verlegen Sie den Ansaugrohrstutzen in die neue Öffnung. **HINWEIS!** Der Stutzen trägt die Kennzeichnung "Up".
   Stellen Sie sicher, dass der Stutzen mit "Up" nach oben angebracht wird. Befestigen Sie den Stutzen durch Einpassen und Anziehen der vier Schrauben, Abb. 5.
5. Bringen Sie die Abdeckung auf der Öffnung an, in der zuvor der Ansaugrohrstutzen steckte. Befestigen Sie sie mit den vier Schrauben. Das Abluftrohr muss fest an der Wand angebracht werden, damit sich ihre Verbindung zum Stutzen nicht lösen kann. Denken Sie daran, dass das Ansatzrohr in verschiedene Richtung drehbar sein muss, um eine geeignete Rohranordnung zu erhalten. Schließen Sie danach das Abluftrohr und den Schalldämpfer an, Abb 6. Bringen Sie den Zentralstaubsauger so an, dass das Abluftrohr möglichst kurz ist, max. 5 Meter. Berücksichtigen Sie bei der Ausrichtung des Abluftrohres auch die Umgebung. Daher sollten Sie immer einen Schalldämpfer einpassen.

Weitere Informationen in Bezug auf die Montage und Installierung des Rohrsystems sowie der Niederfrequenzleitung finden Sie in der separaten Montageanleitung in der Rohrverpackung.

3 Bedienungsanleitung Supreme 100

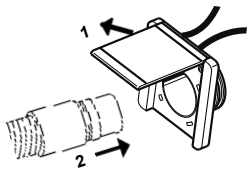

Manueller Schlauch

Abb. 7

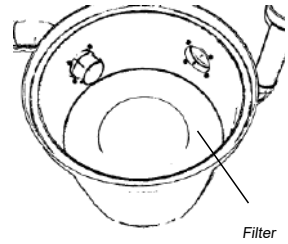

Abb. 10

3.1 Einschalten des Gerätes

Der Steuerstromausgang (Niederspannung) sollte mit einem Steuerstromkabel verbunden werden, das an den Rohren entlangläuft. Beide Enden der Niederspannungsleitung sollten mit der Anschlussleiste am Staubsauger verbunden werden. Pro Ausgang eine Leitung.

Das Stromkabel des Zentralstaubsaugers ist an eine 230-V-Steckdose anzuschließen. Das Gerät ist doppelt isoliert und braucht daher nicht geerdet zu werden.

Start/Stopp-Taste

Alle Modelle haben vorne eine Start/Stopp-Taste zum Starten und Stoppen des Gerätes, Abb. 8. Die Start / Stopp-Taste kann auch verwendet werden, wenn / falls Sie wünschen, eine Nilfisk Saugdose zu verwenden, um direkt von der Maschine saugen zu können (wenn Sie nicht über einen Nilfisk Schlauch mit Fernbedienung verfügen) oder zum Testen und Demos.

Abb. 8

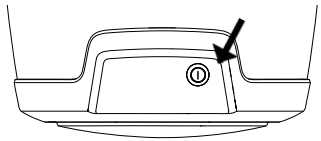

Manueller Schlauchanschluss

Der Staubsauger schaltet sich automatisch ein und aus. Sobald der Saugschlauch in eine Steckdose gesteckt wird, schließt ein Metallring am Schlauchende den Regelkreis und der Staubsauger startet. Abb. 7. Wird der Schlauch aus der Steckdose gezogen, schaltet sich der Staubsauger selbstständig wieder aus.

Kabelloser Handgriff

Bei der Verwendung eines Schlauches mit kabellosem Handgriff können Sie den Staubsauger mit dem Ein-/Aus-Schalter am Handgriff ein- und ausschalten, Abb. 9. Der kabellose Handgriff ermöglicht es, über die Tasten am Schlauchgriff die Saugleistung des Reinigungsgerätes einzustellen.

Abb. 9

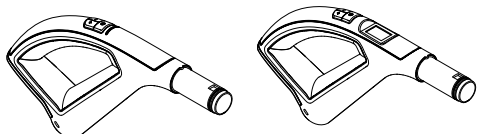

Kabellos Deluxe

3.2 Wartung

Vor dem Ausführen von Wartungsarbeiten immer erst das Anschlusskabel herausziehen.

Eine verminderte Saugleistung ist ein Zeichen für einen eingeschränkten Luftdurchsatz durch das Gerät. Dies kann folgende Ursachen haben:

- **Der Staubbeutel ist voll und muss ausgewechselt werden.**
- **Der Filter ist verstopft und muss gereinigt werden.**

Der Staubsauger ist mit einer Überhitzungssicherung ausgestattet, die bei Überhitzung des Gerätes ausgelöst wird. Sollte dies geschehen, ziehen Sie das Hauptkabel heraus, um den Staubsauger zurückzusetzen. Warten Sie 5-10 Minuten, bis sich das Gerät abgekühlt hat. In der Zwischenzeit sollten Sie an Schlauch, Staubbeutel und Filter sicherstellen, dass nichts den Luftdurchsatz durch das Gerät behindert. Nun sollte der Staubsauger wieder gestartet werden können. Wenn die Überhitzungssicherung erneut ausgelöst wird, muss der Fehler von einem Fachmann behoben werden.

Das Modell Supreme 100 ist nur mit eingesetztem Staubbeutel und Filter zu verwenden.

4 Filter und Staubbeutel - Supreme 100

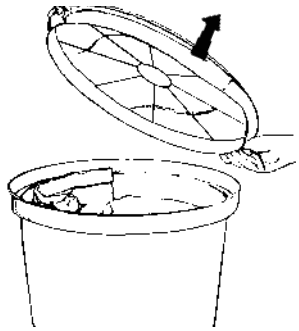

Abb. 11

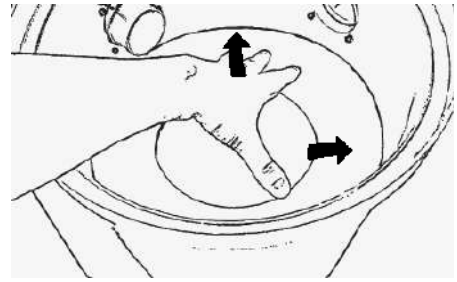

Abb. 13

4.1 Auswechseln des Staubbeutels

Der Zentralstaubsauger ist standardmäßig mit einem Staubbeutel ausgestattet. Verwenden Sie ihn niemals ohne einen Staubbeutel.
Den Deckel an der Kante nach oben ziehen und öffnen, Abb. 11.

Auswechseln des Staubbeutels: Alten Staubbeutel folgendermaßen entfernen: Drehen Sie die Kartonverstärkung nach rechts oder links, sodass der Nocken des Einlasses mit der Kartonaussparung eine Linie bildet. Danach den Beutel von der Beuteldüse ziehen.

Neuen Staubbeutel folgendermaßen einsetzen:
Drücken Sie das Loch in der Kartonverstärkung über den Nocken an der Beuteldüse und ziehen Sie den neuen Beutel nach. Drehen Sie den Karton, damit der Beutel an seinem Platz einrastet. **HINWEIS!** Drehen Sie die Ecken des Staubbeutels in den Behälter. Dadurch wird die Beschädigung des Beutels durch den Deckel verhindert.

Abb. 12

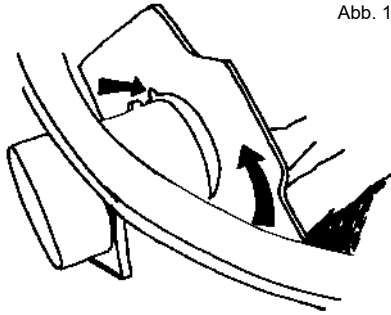

Die Kartonverstärkung hält den Papierstaubbeutel sicher am Platz, wenn er wie in Abb. 12 gedreht wird.

Die Aussparung im Karton muss am Nocken auf dem Einlass angesetzt und darüber geschoben werden, bevor die Kartonverstärkung eingerastet wird.

4.2 Austausch und Reinigung des Filters

Deckel abnehmen und Staubbeutel wie zuvor beschrieben herausnehmen. Der Filter befindet sich am Boden des Behälters um das Motorgehäuse herum. **Verwenden Sie den Zentralstaubsauger niemals ohne eingesetzten Filter.**

Den Filter aus dem Behälter herausnehmen, siehe Abb. 13. Danach durch Schütteln oder mithilfe von Wasser reinigen.
Bitte beachten Sie, dass der gewaschene Filter nur vollständig getrocknet wieder eingesetzt werden darf.
Bringen Sie den gereinigten/neuen Filter am Boden des Behälters an. Die Außenseiten des Filters so gegen die Behälterseiten drücken, dass sich der Filter leicht nach oben wölbt. Danach Filter an seinen Platz drücken. Stellen Sie sicher, dass der Filter eng am Motorgehäuse anliegt, Abb. 14. Setzen Sie den Staubbeutel wieder ein und den Deckel zurück auf seinen Platz. Stellen Sie sicher, dass der Deckel wirklich fest sitzt.

Abb. 14

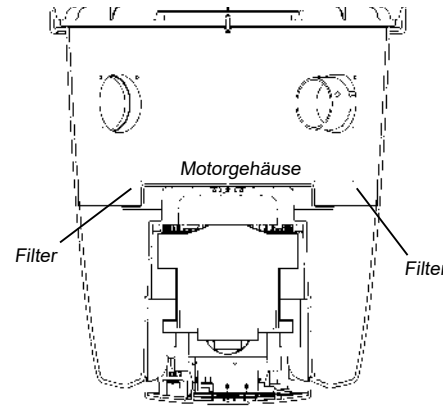

5 Montageanleitung für Staubsauger Supreme 150 / Performer 150 / Supreme 250 / Performer 250 / Supreme LCD

Abb. 15

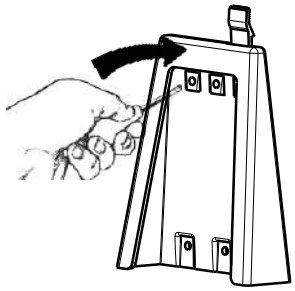

Abb. 16

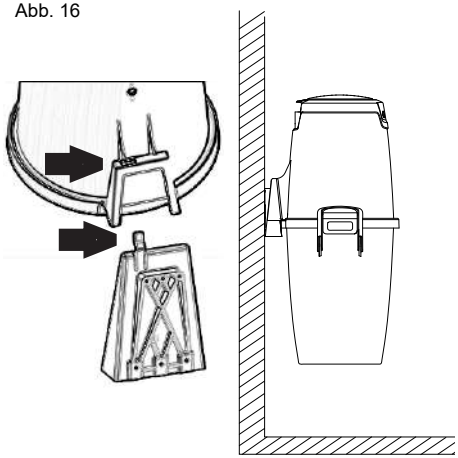

Abb. 17

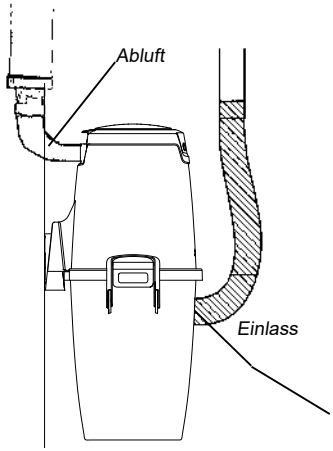

5.1 Anbringen des Wandmontagebügels

Planen Sie die Anbringung des Wandbügels so, dass unter und über der Stelle, an der die Saugereinheit montiert werden soll, ausreichend viel Platz vorhanden ist. Stellen Sie sicher, dass unter dem Staubauffangbehälter mindestens 200 mm Spielraum ist.
Markieren Sie die Positionen der vier Schrauben mit einem Stift o. ä. Die Bohrungen in der Halterung haben einen Durchmesser von 5 mm. Wählen Sie dann für die Wand, an der der Bügel befestigt werden soll, geeignete Schrauben und ggfs. auch Dübel aus. Bohren Sie die vier Schraubenlöcher.
Passen Sie den Wandbügel mit der großen Öffnung nach unten ein, siehe Abb. 15. Ziehen Sie Schrauben an der Halterung danach fest an.

5.2 Befestigen des Staubsaugers auf dem Wandmontagebügel

Entfernen Sie zunächst den Staubauffangbehälter, um den Vorgang zu erleichtern. Ziehen Sie dafür beide Handgriffe nach außen. Nehmen Sie den Behälter danach aus dem Gerät. Um den Staubsauger/das Motorgehäuse am Wandbügel zu befestigen, senken Sie das Gehäuse so nach unten, dass die Aufnahme des Bügels durch den Gehäuseschlitz gleitet, siehe Abb. 16. Stellen Sie sicher, dass der Bügel am Gerät und der Wandbügel fest in einander fassen.
Beim Herausnehmen des Motorgehäuses aus dem Wandbügel drücken Sie die Aufnahme nach oben, so dass sie das Gehäuse freigibt, und nehmen Sie dann das Gehäuse aus dem Bügel heraus.

5.3 Anschließen des Gerätes

Das Gerät ist unten mit dem elastischen Ansaugschlauch und ganz oben mit dem Abluftrohr verbunden, Abb. 17.
Der elastische Schlauch ist an den Staubeinlass am Behälter des Reinigungsgerätes anzuschließen. Drücken Sie den Schlauch in den Einlass am Reinigungsgerät, bis der Schlauch einrastet. Schieben Sie die Taste auf dem Schlaucheinlass nach unten, um den Ansaugschlauch herauszunehmen. Der elastische Ansaugschlauch fungiert als Adapter zwischen der Saugereinheit und dem Rohrsystem.
HINWEIS! Diese Verbindungen dürfen aufgrund bei Wartungsarbeiten nicht mit Klebstoff geklebt werden.
Bringen Sie den Zentralstaubsauger so an, dass das Abluftrohr möglichst kurz ist, höchstens 5 Meter. Berücksichtigen Sie bei der Ausrichtung des Abluftrohres auch die Umgebung. Daher sollten Sie immer einen Schalldämpfer einpassen.
Weitere Informationen in Bezug auf die Montage und Installierung des Rohrsystems sowie der Niederfrequenzleitung finden Sie in der separaten Montageanleitung in der Rohrverpackung.

Drücken Sie den Schlauch in den Einlass am Reinigungsgerät, bis der Schlauch einrastet. Schieben Sie die Taste auf dem Schlaucheinlass nach unten, um den Ansaugschlauch heraus-zunehmen.

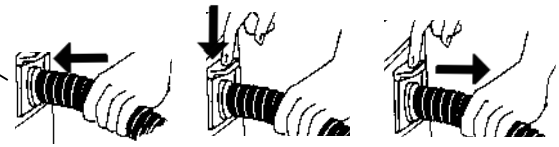

5.4 Saugdose (Standardzubehör in Kanada)

Wenn Sie für das Gerät einen zusätzlichen Anschluss benötigen, können Sie die Saugdose direkt am Einlass des Staubsaugers befestigen und den elastischen Schlauch mit der Saugdose verbinden.
Die Saugdose kann mit Manuellen, Ein-/Aus- und Kabellosen Schläuchen verwendet werden. Den Saugschlauch einfach in die Saugdose stecken und den Ein-/Aus-Schalter am Gerät drücken, um mit der Reinigung zu beginnen. Wenn der Deckel beim Abziehen des Schlauches nicht vollständig geschlossen ist, wird er beim nächsten Einschalten des Gerätes automatisch geschlossen.

6 Betriebsanleitung Supreme 150 / Performer 150 / Supreme 250 / Performer 250 / Supreme LCD

6.1 Einschalten des Gerätes

Der Steuerstromausgang (Niederspannung) ist mit einem Steuerstromkabel verbunden, das an den Rohren entlangläuft. Beide Enden der Niederspannungsleitung sollten mit der Anschlussleiste an der Saugereinheit verbunden werden. Pro Ausgang eine Leitung.
Das Stromkabel des Zentralstaubsaugers ist an eine 230-V-Steckdose anzuschließen. Das Gerät ist doppelt isoliert und braucht daher nicht geerdet zu werden.

Start/Stopp-Taste

Alle Modelle haben vorne eine Start/Stopp-Taste zum Starten und Stoppen des Gerätes, Fig. 18. Die Start / Stopp-Taste kann auch verwendet werden, wenn / falls Sie wünschen, eine Nilfisk Saugdose zu verwenden, um direkt von der Maschine saugen zu können (wenn Sie nicht über einen Nilfisk Schlauch mit Fernbedienung verfügen) oder zum Testen und Demos.

Abb. 18

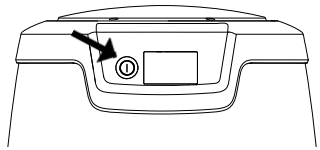

Manueller Schlauch

Abb. 19

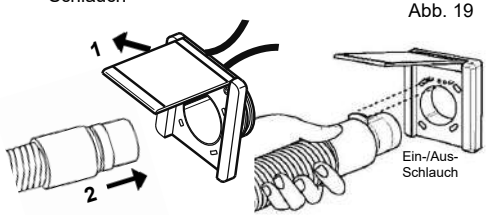

Manueller Schlauch

Der Staubsauger schaltet sich automatisch ein und aus. Sobald der Saugschlauch in eine Steckdose gesteckt wird, schließt ein Metallring am Schlauchende den Regelkreis und der Staubsauger startet. Abb.18. Wird der Schlauch aus der Steckdose gezogen, schaltet sich der Staubsauger selbstständig wieder aus.

Ein-/Aus-Schlauch

Einige Modelle haben einen Schlauch mit Fernbedienung (An-/Aus-Funktion) für den Staubsauger. Der Schlauch für diese Modelle ist wie in Abb. 19 gezeigt anzuschließen. Achtung! Die Platte am Schlaucheingang muss nach oben gedreht sein, sodass der Schlaucheingang mit den zwei Kerben am Wandeingang verkeilt ist.

Kabelloser Handgriff

Bei der Verwendung eines Schlauches mit kabellosem Handgriff können Sie den Staubsauger mit dem Ein-/Aus-Schalter am Handgriff ein- und ausschalten, Abb. 20. Der kabellose Handgriff ermöglicht es, über die Tasten am Schlauchgriff die Saugleistung des Reinigungsgerätes einzustellen.

Abb. 20

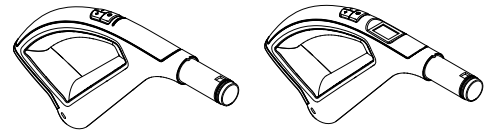

Kabellos Deluxe

6.2 Wartung

Vor dem Ausführen von Wartungsarbeiten immer erst das Kabel herausziehen.
Eine verminderte Saugleistung ist ein Zeichen für einen eingeschränkten Luftdurchsatz durch das Gerät. Dies kann folgende Ursachen haben:

- Der Staubbeutel ist voll und muss ausgewechselt werden.
- Der Filter ist verstopft und muss gereinigt werden.

Thermosicherung

Der Staubsauger ist mit einer Überhitzungssicherung ausgestattet, die bei Überhitzung des Gerätes ausgelöst wird.

Supreme 150 / Performer 150 / Supreme 250 / Performer 250 / Supreme LCD

Sollte dies geschehen, ziehen Sie das Hauptkabel heraus, um den Staubsauger zurückzusetzen. Warten Sie 5-10 Minuten, bis sich das Gerät abgekühlt hat. In der Zwischenzeit sollten Sie an Schlauch, Staubbeutel und Filter sicherstellen, dass nichts den Luftdurchsatz durch das Gerät behindert.

Nun sollte der Staubsauger wieder gestartet werden können. Wenn die Überhitzungssicherung erneut ausgelöst wird, muss der Fehler von einem Fachmann behoben werden.

Supreme LC
Wenn das Überhitzungssymbol am Display (Modelle mit Display) aufleuchtet, wurde die Überhitzungssicherung des Reinigungsgerätes ausgelöst. Nähere Informationen zur Thermosicherung finden Sie im Abschnitt zur Überhitzungsanzeige.

6.3 Display Supreme LCD

Das Modell Supreme LCD hat ein Display mit Informationen über das Gerät, siehe Abb. 21.

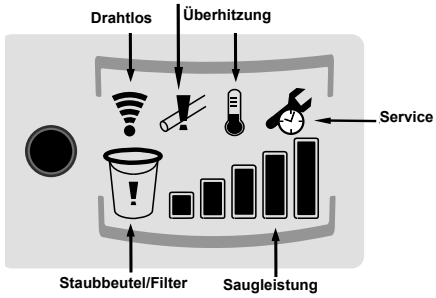

Abb. 21

Saugleistung

Wenn der Start-Schalter gedrückt oder der Schlauch in die Wandsteckdose gesteckt wird, schaltet sich das Display ein und zeigt die Saugleistung.

Staubbeutel/Beutelfilteranzeige

Wenn das Symbol für den Staubbeutel/Filter im Betrieb zu blinken beginnt, teilt das Reinigungsgerät mit, dass der Beutelfilter gereinigt und der Staubbeutel ersetzt werden muss. Wenn das Symbol dauerhaft leuchtet, ist es Zeit dafür. Das Symbol für den Staubbeutel/Filter wird spätestens nach 20 Betriebsstunden des Reinigungsgerätes aufleuchten. Wenn das Symbol leuchtet, gehen Sie wie folgt vor: Das Reinigungsgerät am Schlauchgriff ausschalten (Modelle mit Fernbedienung) oder den Ansaugschlauch aus der Wandsteckdose ziehen (Modelle mit manuellem Schlauch) oder den Ein-/Aus-Schalter am Display drücken. Dann nachsehen, ob der Beutelfilter/Staubbeutel zugesetzt ist. Der Wechsel ist in den Kapiteln 7.1, 7.2, 7.3 und 7.4 beschrieben. Zurücksetzung des Zählwerkes: In abgeschaltetem Modus den Ein-/Aus-schalter des Gerätes gedrückt halten, bis das Symbol für Staubbeutel / Beutelfilter erlischt (ungefähr 5 Sekunden).

Anzeige für verringerten Luftdurchsatz leuchtet

Das Symbol für verringerten Luftdurchsatz am Display signalisiert, dass der Luftdurchsatz im Staubsauger verringert ist. Nachdem 30 Sekunden Betrieb mit verringertem Luftdurchsatz wird der Motor ausgestellt, um Schäden am Motor zu verhindern. Wenn das Symbol für verringerten Luftdurchsatz leuchtet und der Motor ausgeschaltet ist, gehen Sie wie folgt vor: Sehen Sie beim Beutelfilter oder/und Staubbeutel (siehe Kapitel 7.1, 7.2, 7.3 und 7.4) nach, ob irgendetwas den Luftstrom behindert. Entfernen Sie die Gegenstände, die das Aufleuchten des Symbols für verringerten Luftdurchsatz bewirken.

Anzeige für Service

Wenn das Service-Symbol zu blinken beginnt, läuft der Motor noch eine Stunde / läuft der Motor nicht an. Das Service-Symbol soll Sie darüber informieren, dass das Reinigungsgerät eine Wartung benötigt. Wenn das Symbol dauerhaft leuchtet, hat das Zählwerk im Reinigungsgerät festgestellt, dass die zulässige Betriebszeit abgelaufen ist. Sie müssen sich jetzt mit einer autorisierten Servicewerkstatt in Verbindung setzen und eine Wartung des Reinigungsgerätes vornehmen und das Zählwerk zurücksetzen lassen.

Blinken der Überhitzungsanzeiger

Das Überhitzungssymbol zeigt an, dass sich das Reinigungsgerät überhitzt hat. Das Reinigungsgerät hält automatisch an. Ziehen Sie das Netzkabel aus der Steckdose, um den Staubsauger zurückzusetzen und warten Sie 5 bis 10 Minuten, bis sich das Gerät abgekühlt hat. Zwischenzeit sollten Sie an Schlauch, Staubbeutel und Filter sicherstellen, dass nichts den Luftdurchsatz durch das Gerät behindert.

Blinken der Signalanzeige

Wenn dieses Symbol blinkt, ist der Schlauchgriff außer Reichweite und es gibt keine Verbindung zum Reinigungsgerät. Das Reinigungsgerät hält automatisch nach 30 Minuten an, wenn der Schlauchgriff oder das Reinigungsgerät nicht aktiviert worden sind.

7 Filter und Staubbeutel - Supreme 150 / Performer 150 / Supreme 250 / Performer 250 / Supreme LCD

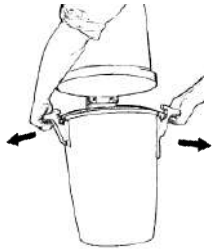

Abb. 22

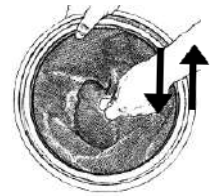

Abb. 23

7.1 Auswechseln des Beutelfilters

In den Staubauffangbehälter muss immer ein Beutelfilter eingesetzt sein. Der Filter ist folgendermaßen zu reinigen:

1. Lösen Sie die beiden Griffe, von denen der Behälter eingeklemmt wird. Die Griffe können einfach gelöst werden, indem sie bis zum Anschlag nach oben gezogen werden. Wenn Sie die Griffe nach außen, vom Reinigungsgerät weg ziehen, wird der Behälter freigegeben. Abb. 22.
2. Entfernen Sie den Filter noch nicht aus dem Behälter! Schütteln Sie den Filter stattdessen leicht im Behälter, sodass lockerer Staub vom Filter in den Behälter fallen kann. Ziehen Sie dazu am Band des Filters, damit sich der Filter auf- und abbewegt wie in Abb. 23.
3. Nehmen Sie den Beutelfilter nun heraus. Wird ein Staubbeutel verwendet, entfernen Sie auch diesen. Entfernen Sie nun den im Behälter verbleibenden Staub und entsorgen Sie ihn auf angemessene Weise.

7.2 Anbringen des Beutelfilters

Setzen Sie den Beutelfilter folgendermaßen wieder ein:

1. Setzen Sie den gewaschenen/ausgeschüttelten Beutelfilter in den Behälter ein. Stellen Sie dabei sicher, dass die Filterunterstützung genau in die Innenkante des Behälters passt. Stellen Sie sicher, dass der Filter richtig herum eingesetzt ist – die Stofflasche am Filter sollte sichtbar sein.
2. Setzen Sie dann den Staubauffangbehälter mit dem Beutelfilter wieder in die Saugereinheit ein.
3. Setzen Sie den Behälter wieder an der richtigen Stelle in der Saugeinheit ein und drücken Sie die Griffe nach innen über den Rand des Reinigungsgerätes bis Sie ein Klicken hören. Drücken Sie die Griffe nach unten und vergewissern Sie sich, dass die Saugeinheit und der Staubauffangbehälter richtig zusammengefügt sind..

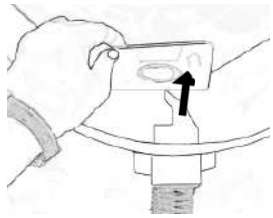

Abb. 24

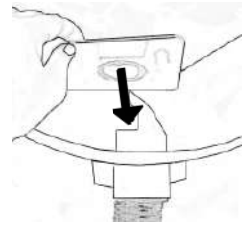

Abb. 25

7.3 Auswechseln des Staubbeutels

Das Gerät wird mit einem Staubbeutel geliefert.
Wechseln Sie den Staubbeutel folgendermaßen aus:

1. Lösen Sie die beiden Griffe, von denen der Behälter eingeklemmt wird. Die Griffe können einfach gelöst werden, indem sie bis zum Anschlag nach oben gezogen werden. Wenn Sie die Griffe nach außen, vom Reinigungsgerät weg ziehen, wird der Behälter freigegeben. Abb. 22.
2. Heben Sie den Behälter heraus.
3. Schütteln Sie den Staub vom Beutelfilter. Am besten ist der Filter immer so in den Behälter einzusetzen, dass der Staub aus ihm leicht in den Behälter geschüttelt werden kann.
4. Nehmen Sie den Beutelfilter nun heraus.
5. Entfernen Sie den Staubbeutel, indem Sie die Kartonverstärkung festhalten und die Karte mit dem Beutel vorsichtig aus dem Behälter ziehen, Abb. 24. Falten Sie den perforierten Teil des Kartons zur Beutelöffnung, um zu verhindern, dass der Inhalt austritt.
6. Befreien Sie den Behälter von Staub.

7.4 Einsetzen des Staubbeutels

Neuen Staubbeutel folgendermaßen einsetzen:

1. Passen Sie die Karte des Staubbeutels mit dem Loch in die Beutelhalterung ein, Abb. 25.
2. Setzen Sie den gewaschenen/ausgeschüttelten Beutelfilter wieder in den Behälter ein. Stellen Sie dabei sicher, dass die Filterunterstützung genau in die Innenkante des Behälters passt. Stellen Sie sicher, dass der Filter richtig herum eingesetzt ist – die Stofflasche am Filter sollte sichtbar sein.
3. Bringen Sie den Staubauffangbehälter wieder an der Saugereinheit an. Schließen Sie den Behälter an der Saugereinheit, indem Sie die zwei Griffe nach innen drücken, damit Saugereinheit und Staubauffangbehälter richtig zusammengepasst werden.

Die Modelle Supreme 150 / Performer 150 / Supreme 250 / Performer 250 / Supreme LCD können mit oder ohne Staubbeutel betrieben werden – ganz wie Sie möchten. Diese Produkte sind jedoch immer mit einem im Reinigungsgerät eingepassten Beutelfilter zu verwenden.

8 Elektrischer Anschluss

Ein/Aus

Der Steuerstromausgang (Niederspannung) ist mit einem Steuerstromkabel verbunden, das an den Rohren entlangläuft. Beide Enden der Niederspannungsleitung sind mit der Anschlussleiste an der Saugereinheit verbunden. Pro Ausgang eine Leitung. Die Niederspannungsleitung sollte wie unten abgebildet angeschlossen werden.

Anschlussstelle des Ausgangs für Niederspannungsleitungen:

Supreme 100

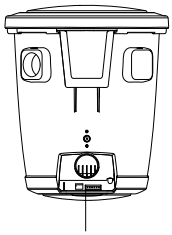

Supreme 100
Die Anschlussleiste befindet sich unten an der Saugereinheit.

Supreme 150 / Performer 150 / Supreme 250 / Performer 250 / Supreme LCD
Die Anschlussleiste befindet sich oben an der Saugereinheit

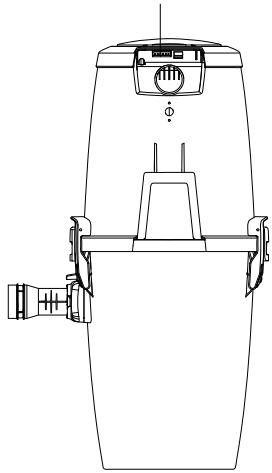

Anschlussleiste

Alle Modelle haben einen Niederspannungsanschluss, der links auf der Leiste liegt. Außerdem haben diese Modelle zwei zusätzliche Ausgänge auf der Leiste. Diese Ausgänge sind für künftige Funktionen vorgesehen und werden zurzeit nicht genutzt. Der Anschluss für das Kabel zum Transceiver befindet sich auf der rechten Seite.

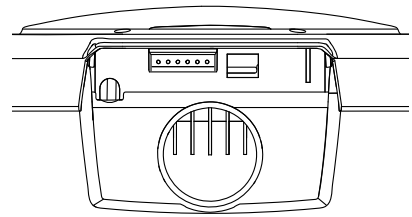

Anschluss von Niederspannungskabeln

Die Niederspannungskabel, die an den Rohren entlanglaufen, sind am Anschluss des Reinigungsgerätes anzuschließen. Verbinden Sie die Kabelenden mit den Dosen, ein Kabelende jeweils in eine Dose. Sichern Sie die Niederspannungskabel, indem Sie Schnappverschlüsse am Anschluss nach unten ziehen.

Anschluss

Sichern Sie die Niederspannungskabel am Anschluss, indem Sie Schnappverschlüsse am Anschluss nach unten ziehen.

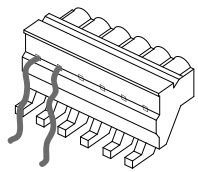

Niederspannungskabel

9 Zubehör

Teleskoprohr

Verstellen Sie die Länge des Teleskoprohres durch Drükken bzw. Ziehen des Stellknopfes und Hereinschieben bzw. Herausziehen des Rohres, Abb. 26.
Zum Staubsaugen von Treppen empfehlen wir die Mindestlänge.

Abb. 26

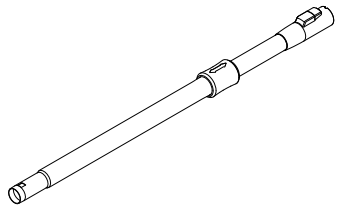

Standardbodendüse

Hierbei handelt es sich um eine universal anwendbare, leichte Bodendüse, die für die meisten Bodenflächen geeignet ist. Sie können damit einfach von Teppich auf Parkett oder andere Böden wechseln, siehe Abb. 27/28.

Abb. 27

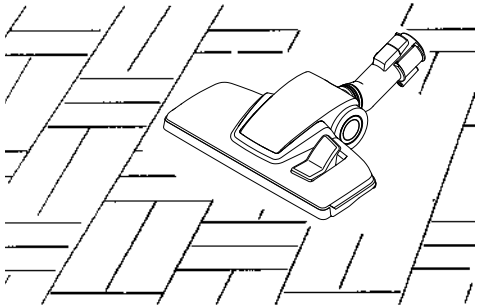

Abb. 28

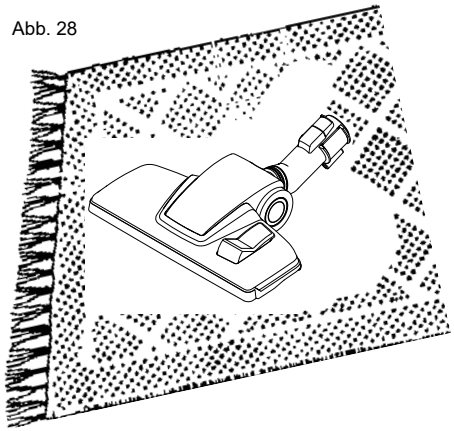

Heizungs-/Fugendüse

Diese Düse eignet sich gut für schwer erreichbare Stellen wie Ecken, Spalte und an Heizkörpern.

Abb. 29

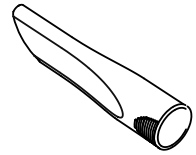

Staubbürste

Die Staubbürste kann für Lampen, Bilder, Vorhänge und andere Textilien verwendet werden, Abb. 30.

Abb. 30

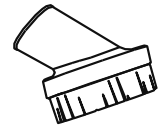

Möbeldüse

Kleine, praktische Düse für das Absaugen von Möbeln, Polstern und Textilien, Abb. 31.

Abb. 31

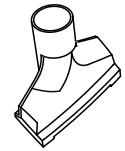

Wichtig!
Niemals Flüssigkeiten, Glassplitter oder heiße Asche aufsaugen, Abb. 32.

Abb. 32

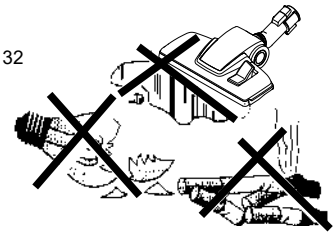

10 Fehlersuche

Jegliche Arbeiten an der 240-V-Stromleitung müssen von einem elektrischen Fachunternehmen ausgeführt werden, das über die zutreffenden Sicherheitsvorschriften informiert ist.

Der Staubsauger schaltet sich nicht ein

Thermosicherung

Der Staubsauger ist mit einer Überhitzungssicherung ausgestattet, die bei Überhitzung des Gerätes ausgelöst wird.

Supreme 150 / Performer 150 / Supreme 250 / Performer 250 / Supreme LCD

Sollte dies geschehen, ziehen Sie das Hauptkabel heraus, um den Staubsauger zurückzusetzen. Warten Sie 5-10 Minuten, bis sich das Gerät abgekühlt hat. In der Zwischenzeit sollten Sie an Schlauch, Staubbeutel und Filter sicherstellen, dass nichts den Luftdurchsatz durch das Gerät behindert. Nun sollte der Staubsauger wieder gestartet werden können. Wenn die Überhitzungssicherung erneut ausgelöst wird, muss der Fehler von einem Fachmann behoben werden.

Supreme LC

Wenn das Überhitzungssymbol am Display (Modelle mit Display) aufleuchtet, wurde die Überhitzungssicherung des Reinigungsgerätes ausgelöst. Nähere Informationen zur Thermosicherung finden Sie im Abschnitt zur Überhitzungsanzeige.

Sonstige Fehlersuche

- Verwenden Sie den richtigen Schlauch? Nur die Originalschläuche passen richtig.
- Schaltet sich der Staubsauger ein, wenn Sie es an einer anderen Saugsteckdose versuchen? In diesem Fall ist der elektrische Anschluss der ersten Steckdose defekt. Steckdose abschrauben und den Anschluss an der Rückseite überprüfen.
- Ist die Saugereinheit an die Stromzufuhr angeschlossen?
- Hat die Steckdose Spannung?
- Ist die Niederspannungsleitung an die Saugereinheit angeschlossen?
- Die Batterien in der Fernbedienung (kabellose Variante des Staubsaugers) sind möglicherweise entladen. Tauschen Sie die Batterien durch neue aus, Typ 1,5V AAA.

Der Staubsauger schaltet sich nicht ab

- Hat sich ein Metallteil in einer der Saugsteckdosen verfangen, sodass die Stifte einen Kontakt herstellen?

Verminderte Saugkraft

- Sind alle Saugsteckdosen ordnungsgemäß geschlossen?
- Hat sich ein Gegenstand in einer der Saugsteckdosen verklemmt?
- Ist der Deckel des Staubauffangbehälters sorgfältig geschlossen?
- Ist die Dichtung zwischen Behälter und Deckel richtig eingelegt?
- Ist sie beschädigt?
- Wird das Rohrsystem blockiert?
- Ist der Staubbeutel voll oder verstopft?
- Ist der Filter verstopft?

Display Supreme LCD

Das Modell Supreme LCD hat ein Display mit Informationen über das Gerät, siehe Abb. 21.

Saugleistung

Wenn der Start-Schalter gedrückt oder der Schlauch in die Wandsteckdose gesteckt wird, schaltet sich das Display ein und zeigt die Saugleistung.

Staubbeutel/Beutelfilteranzeige

Wenn das Symbol für den Staubbeutel/Filter im Betrieb zu blinken beginnt, teilt das Reinigungsgerät mit, dass der Beutelfilter gereinigt und der Staubbeutel ersetzt werden muss. Wenn das Symbol dauerhaft leuchtet, ist es Zeit dafür. Das Symbol für den Staubbeutel/Filter wird spätestens nach 20 Betriebsstunden des Reinigungsgerätes aufleuchten. Wenn das Symbol leuchtet, gehen Sie wie folgt vor: Das Reinigungsgerät am Schlauchgriff ausschalten (Modelle mit Fernbedienung) oder den Ansaugschlauch aus der Wandsteckdose ziehen oder den Ein-/Aus-Schalter am Display drücken. Dann nachsehen, ob der Beutelfilter/Staubbeutel zugesetzt ist. Der Wechsel ist in den Kapiteln 7.1, 7.2, 7.3 und 7.4 beschrieben.
Zurücksetzung des Zählwerkes: In abgeschaltetem Modus den Ein-/Aus-schalter des Gerätes gedrückt halten, bis das Symbol für Staubbeutel / Beutelfilter erlischt (ungefähr 5 Sekunden)

Anzeige für verringerten Luftdurchsatz leuchtet

Das Symbol für verringerten Luftdurchsatz am Display signalisiert, dass der Luftdurchsatz im Staubsauger verringert ist. Nachdem 30 Sekunden Betrieb mit verringertem Luftdurchsatz wird der Motor ausgestellt, um Schäden am Motor zu verhindern. Wenn das Symbol für verringerten Luftdurchsatz leuchtet und der Motor ausgeschaltet ist, gehen Sie wie folgt vor: Sehen Sie beim Beutelfilter oder/und Staubbeutel (siehe Kapitel 7.1, 7.2, 7.3 und 7.4) nach, ob irgendetwas den Luftstrom behindert. Entfernen Sie die Gegenstände, die das Aufleuchten des Symbols für verringerten Luftdurchsatz bewirken.

Anzeige für Service

Wenn das Service-Symbol zu blinken beginnt, läuft der Motor noch eine Stunde / läuft der Motor nicht an. Das Service-Symbol soll Sie darüber informieren, dass das Reinigungsgerät eine Wartung benötigt. Wenn das Symbol dauerhaft leuchtet, hat das Zählwerk im Reinigungsgerät festgestellt, dass die zulässige Betriebszeit abgelaufen ist. Sie müssen sich jetzt mit einer autorisierten Servicewerkstatt in Verbindung setzen und eine Wartung des Reinigungsgerätes vornehmen und das Zählwerk zurücksetzen lassen.

Blinken der Überhitzungsanzeiger

Das Überhitzungssymbol zeigt an, dass sich das Reinigungsgerät überhitzt hat. Das Reinigungsgerät hält auto-

matisch an. Ziehen Sie das Netzkabel aus der Steckdose, um den Staubsauger zurückzusetzen und warten Sie 5 bis 10 Minuten, bis sich das Gerät abgekühlt hat. Zwischenzeit sollten Sie an Schlauch, Staubbeutel und Filter sicherstellen, dass nichts den Luftdurchsatz durch das Gerät behindert.

Blinken der Signalanzeige

Wenn dieses Symbol blinkt, ist der Schlauchgriff außer Reichweite und es gibt keine Verbindung zum Reinigungsgerät. Das Reinigungsgerät hält automatisch nach 30 Minuten an, wenn der Schlauchgriff oder das Reinigungsgerät nicht aktiviert worden sind.

WARNUNG!

Blockierungen können in folgenden Fällen auftreten:

a) Geräte und Zubehör werden nicht immer zweckgemäß eingesetzt.
b) Nasse oder feuchte Teppiche werden gesaugt.
c) Gegenstände werden ohne am Schlauch befestigtes Zubehör eingesaugt.
d) Die Steckdose wird geschlossen, bevor der Gerätemotor vollständig zum Stillstand gekommen ist.
e) Filter und Beutel werden entgegen den Herstelleranweisungen nicht regelmäßig ausgetauscht.

HINWEIS! Blockierungen werden durch eine falsche Verwendung verursacht und fallen nicht unter die Garantie oder Gewährleistung.

10.1 Service- und Wartungsanleitung - Supreme 100

HINWEIS! Modell Supreme 100 niemals ohne eingesetzten Filter und Staubbeutel verwenden

Produkt	Wie oft?	Warum?	Wie?
Staubbeutel	Sollte ausgewechselt werden, bevor er ganz voll ist. Je nach Gebrauch normalerweise etwa 2 – 4 Mal pro Jahr.	Verminderte Saugkraft und Risiko, im Rohrsystem eine Blockierung hervorzurufen.	Den Deckel an der Kante nach oben ziehen und öffnen. Die Kartonverstärkung des gebrauchten Staubbeutels nach rechts oder links drehen, bis der Nocken an der Düse in die Aussparung der Kartonverstärkung hineinpasst. Danach den Beutel von der Beuteldüse ziehen. Drücken Sie das Loch in der Kartonverstärkung über den Nocken an der Beuteldüse und ziehen Sie den neuen Beutel nach. Drehen Sie den Karton, damit der Beutel an seinem Platz einrastet. **HINWEIS!** Die Aussparung im Karton muss am Nocken auf der Beuteldüse angesetzt und darüber geschoben werden, bevor die Kartonverstärkung durch Drehen eingerastet werden kann. **HINWEIS! Niemals ohne eingesetzten Staubbeutel saugen.**
Filter unten	Ist beim Auswechseln des Beutels zu überprüfen.	Es kann zu verminderter Saugkraft kommen. Es kann Staub in den Motor gelangen.	Entfernen Sie den Staubbeutel wie oben beschrieben. Entfernen Sie den Filter von unten. Der Filter kann durch Ausschütteln oder mit Wasser gereinigt werden. **HINWEIS!** Ein gewaschener Filter muss vor dem erneuten Einsetzen vollständig getrocknet sein. Setzen Sie den gereinigten Filter wieder in das Gerät ein. Die Außenseiten des Filters so gegen die Behälterseiten drükken, dass sich der Filter leicht nach oben wölbt. Staubbeutel wieder einsetzen und Deckel wieder anbringen. Sicherstellen, dass der Deckel fest an seinem Platz sitzt. **Hinweis Gerät niemals ohne eingesetzten Filter verwenden.**

10.2 Service- und Wartungsanleitung - Supreme 150 / Performer 150 / Supreme 250 / Performer 250 / Supreme LCD

HINWEIS! Gerät niemals ohne eingesetzten Filter verwenden.

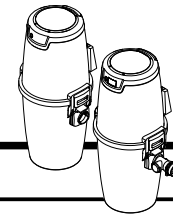

Produkt	Wie oft?	Warum?	Wie?
Staubauffangbehälter	Sollte geleert werden, bevor der Behälter zu 3/4 voll ist. Je nach Gebrauch normalerweise etwa 2 – 4 Mal pro Jahr.	Gefahr einer Blockierung im Rohrsystem	Lösen Sie die zwei Griffe, die den Staubauffangbehälter einklemmen. Die Griffe können einfach gelöst werden, indem sie bis zum Anschlag nach oben gezogen werden. Wenn Sie die Griffe nach außen, vom Reinigungsgerät weg ziehen, wird der Behälter freigegeben. Abb. 20. Heben Sie den Behälter heraus. Nehmen Sie Filter und Staubbeutel heraus – siehe weitere Informationen unten. Entleeren Sie den Staub in eine Plastiktüte und entsorgen Sie diese in einen Abfalleimer. Verbleibende Staubreste oder –flocken lassen sich von Hand entfernen.
Staubbeutel	Sollte ausgewechselt werden, bevor er ganz voll ist. Je nach Gebrauch normalerweise etwa 2 – 4 Mal pro Jahr.	Verminderte Saugkraft und Risiko, im Rohrsystem eine Blockierung hervorzurufen.	Lösen Sie die zwei Griffe, die den Staubauffangbehälter einklemmen. Die Griffe können einfach gelöst werden, indem sie bis zum Anschlag nach oben gezogen werden. Wenn Sie die Griffe nach außen, vom Reinigungsgerät weg ziehen, wird der Behälter freigegeben. Abb. 20. Heben Sie den Behälter heraus. Heben Sie den Behälter heraus. Nehmen Sie den Filter heraus. Entfernen Sie nun den Staubbeutel, indem Sie die Kartonverstärkung des Beutels von der Düse ziehen. Das erneute Einsetzen erfolgt in umgekehrter Reihenfolge.
Filter	Sollte nach der Entleerung des Behälters ausgeschüttelt werden. **HINWEIS!** Nur trockene Reinigungsmethoden verwenden!	Zur Aufrechterhaltung der guten Sauglei-stung	Lösen Sie die zwei Griffe, die den Staubauffangbehälter einklemmen. Die Griffe können einfach gelöst werden, indem sie bis zum Anschlag nach oben gezogen werden. Wenn Sie die Griffe nach außen, vom Reinigungsgerät weg ziehen, wird der Behälter freigegeben. Abb. 20. Heben Sie den Behälter heraus. Entfernen Sie den Filter noch nicht aus dem Behälter! Schütteln Sie den Filter stattdessen leicht im Behälter, sodass lockerer Staub vom Filter in den Behälter fallen kann. Nehmen Sie den Beutelfilter nun heraus. Wird ein Staubbeutel verwendet, entfernen Sie auch diesen. Entfernen Sie nun den im Behälter verbleibenden Staub und entsorgen Sie ihn auf angemessene Weise.

11 Maßzeichnungen

Maßzeichnungen in mm.

Supreme 100

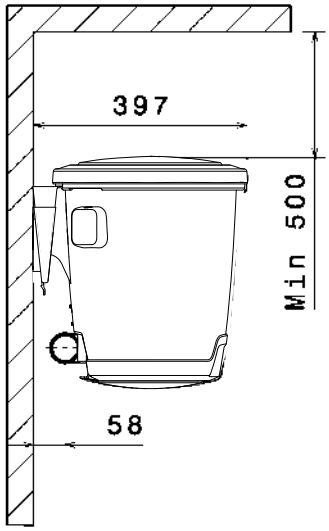

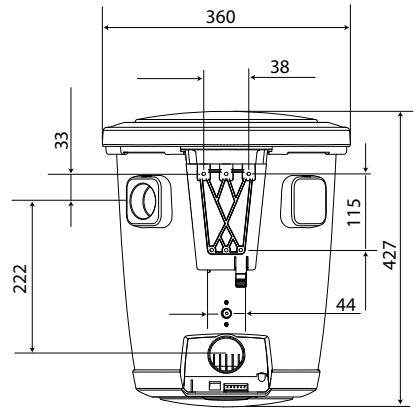

Supreme 150 / Performer 150 / Supreme 250 / Performer 250 / Supreme LCD

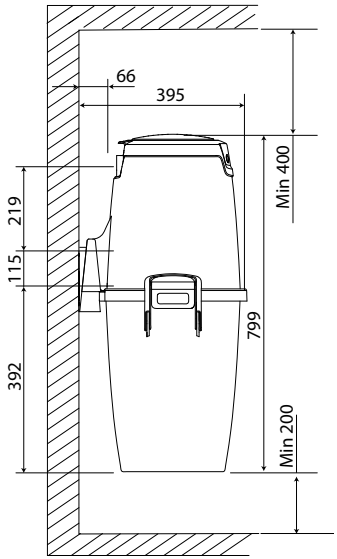

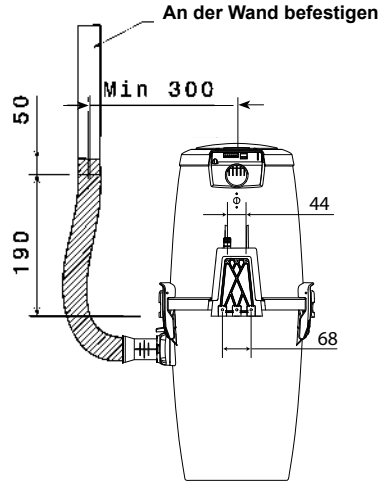

12 Kabellose Kommunikation - Kabellos+/Deluxe Bestimmungsgemäßer Gebrauch von Funkgeräten

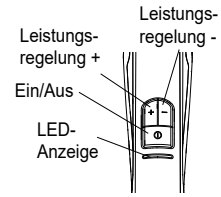

WARNUNG!
Ziehen Sie den Ansaugschlauch nicht aus dem Reinigungsgerät heraus, solange der Motor bzw. das Gebläse des Reinigungsgerätes noch in Betrieb ist.
Diese Geräte schalten sich automatisch aus.
Das Gerät schaltet sich dann automatisch ab, wenn es an einer geschlossenen Saugsteckdose betrieben wird.

12.1 Transceiver

Bevor Sie den Transceiver an der Wand befestigen, sollten Sie immer testen, ob das Signal zwischen Transceiver und Schlauchgriff im ganzen Haus vorhanden ist. Verbinden Sie den Transceiver mit dem Reinigungsgerät und schalten Sie das Gerät an verschiedenen Stellen im Haus am Schlauchgriff ein und aus.

Erste Übertragung

Der Schlauchgriff und das Reinigungsgerät müssen zuerst eine Kommunikation aufbauen, bevor das Reinigungsgerät in Betrieb genommen werden kann. Dies gilt auch, wenn der Schlauchgriff ersetzt wurde (Ersatzteil) oder wenn Sie einen zusätzlichen Schlauch anschließen möchten. Erledigen Sie diese Arbeitsgänge vor dem Anfahren Ihres kabellosen Reinigungsgerätes:

1) Ziehen Sie das Netzkabel ab.
2) Stecken Sie das Netzkabel wieder ein und drücken Sie demnächst 10 Sekunden lang die An-/Aus-Taste auf dem Schlauchgriff. Dies muss innerhalb von 60 Sekunden nach dem Anschluss des Reinigungsgerätes erfolgen.
3) Der Griff und das Reinigungsgerät kommunizieren jetzt miteinander.

Installation des Transceivers

Den Transceiver mindestens 1 Meter vom Reinigungsgerät entfernt an der Wand befestigen, um ein optimales Signal zwischen Transceiver und Schlauchgriff zu erhalten. Der Transceiver kann durch ein bis zu 30 Meter langes Netzwerkkabel an verschiedene Stellen im Haus gebracht werden. Solche Kabel sind im Elektrofachgeschäft vor Ort erhältlich.

Verbindung des Transceivers

Um die kabellosen Schlauchgriffe von Nilfisk benutzen zu können, müssen Sie zunächst den Transceiver mit dem Reinigungsgerät verbinden. Dies geschieht über ein 2 Meter langes Netzwerkkabel (RJ45), das mit dem Transceiver geliefert wird. Schließen Sie das Kabel an den Transceiver und an den rechten Anschluss auf der Rückseite des Reinigungsgerätes an.

12.2 Kabelloser Schlauchgriff

Betriebsanleitung

Die On/Off Funktion und Leistungsregelung werden durch Funktechnologie gesteuert. Sie brauchen nicht auf das Gerät zu zeigen wie mit Infrarot-Steuerungen. Das kabellose Bogenstück kann überall im Haus benutzt werden.

Starten und Stoppen

Start: Ein Druck auf den Schalter = Reinigungsgerät startet.
Stopp: Ein Druck auf den Schalter schaltet das Gerät aus.
Die Leistungsregelung kann in 5 Schritten eingestellt werden, Sie wechseln zwischen den Leistungsstufen, indem Sie auf dem Schlauchgriff zwischen den Tasten (+) oder (-) hin- und herschalten.

Kabellos

Die LED-Anzeige befindet sich über dem Ein-/Aus-Schalter. Je nach Aktivität treten verschiedene Anzeigen auf:
Die Leuchte wird beim Starten und Stoppen aktiviert oder wenn die Leistungsregelung eingestellt wird.
Die Leuchte zeigt ein blinkendes Warnlicht, wenn der Beutelfilter/Staubbeutel zugesetzt ist und gereinigt/ausgetauscht werden muss. Sie müssen dann Sie den Filter bzw. den Staubbeutel prüfen oder austauschen.

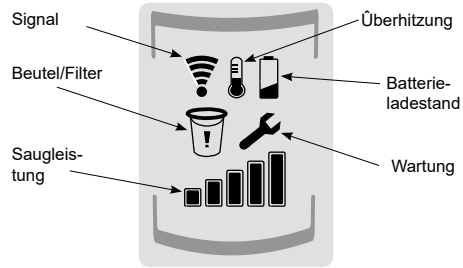

Deluxe Informationszentrum Display

Das Display befindet sich über dem Ein-/Aus-Schalter und zeigt verschiedene Symbole zum Status des Gerätes an.
Saugleistung: Die Balken zeigen die aktuelle Saugleistung an
Batterie leer blinkt: Der Batterieladestand ist unter 5 %. Batterie austauschen
Wartungsmeldung / Anzeige für blockierten Luftdurchsatz leuchtet: Zeigt die Wartungsmeldung und blockierten Luftdurchsatz an. Siehe 10 Fehlersuche
Beutel-/Filter-Kontrolle blinkt: In Kürze sollten der Staubbeutel ausgetauscht und der Filter gereinigt werden.
Beutel-/Filter-Kontrolle leuchtet: Der Staubbeutel oder der Filter ist zugesetzt. Den Staubbeutel austauschen und den Filter reinigen.
Signalanzeige blinkt: Der Schlauchgriff ist außerhalb der Reichweite. Keine Verbindung zum Reinigungsgerät.
Überhitzungsanzeige blinkt: Die Überhitzungssicherung wurde ausgelöst und das Reinigungsgerät ausgeschaltet. Siehe 10 Fehlersuche

Batterie

Die Laufzeit der mitgelieferten Batterien im Bogenstück beträgt ungefähr drei (3) Jahre. Wenn die Batteriekapa-

zität bei Betriebsbeginn zu schwach ist, schaltet sich das Reinigungsgerät ab. Wenn das Reinigungsgerät nicht anfährt oder die Leistungsregelung mit dem Schlauchgriff nicht funktioniert, müssen Sie die Batterie im Schlauchgriff ersetzen. Wechseln Sie eine neue Batterie vom Typ 1,5V AAA ein. Nähere Informationen und die Fehlersuche finden Sie in Kapitel 10 dieser Gebrauchsanweisung.

Wechsel der Batterie am Schlauchgriff

1) Den Deckel der Batteriehalterung öffnen, indem er in Richtung Vorderseite des Schlauchgriffes geschoben wird.

2) Tauschen Sie die verbrauchte Batterien durch zwei neue Batterien aus, Typ 1,5V AAA. Vergewissern Sie sich, dass die Batterien mit der richtigen Polarität ordentlich auf dem Bügel sitzen.

3) Den Batteriedeckel zurückschieben bis Sie ein Klicken hören.

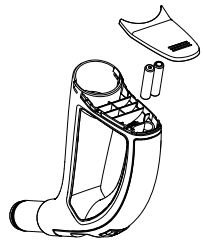

Innehåll

1. **Viktiga säkerhetsinstruktioner 22**
   1.1 Tekniska data 23
2. **Monteringsanvisningar för centraldammsugare Supreme 100 ..... 24**
   2.1 Fastsättning av väggfästet 24
   2.2 Placering av dammsugaren på väggfästet 24
   2.3 Anslutning av maskinen 24
3. **Bruksanvisning Supreme 100 ..... 25**
   3.1 Start av maskinen 25
   3.2 Service 25
4. **Filter och dammpåsar - Supreme 100 ..... 26**
   4.1 Byte av dammpåse 26
   4.2 Byte / rengöring av filtret 26
5. **Dammsugare Supreme 150 / Performer 150 / Supreme 250 / Performer 250 / Supreme LCD monteringsanvisningar 27**
   5.1 Isättning av väggfästet 27
   5.2 Placering av dammsugaren på väggfästet 27
   5.3 Anslutning av maskinen 27
   5.4 Serviceanslutning (standardtillbehör i Kanada) 28
6. **Bruksanvisning Supreme 150 / Performer 150 / Supreme 250 / Performer 250 / Supreme LCD 28**
   6.1 Start av maskinen 28
   6.2 Service 28
   6.3 Supreme LCD Display 29
7. **Filter och dammpåsar - Supreme 150 / Performer 150 / Supreme 250 / Performer 250 / Supreme LCD 30**
   7.1 Byte av säckfilter 30
   7.2 Isättning av säckfilter 30
   7.3 Byte av dammpåse 30
   7.4 Isättning av dammpåse 30
8. **Elanslutning 31**
9. **Tillbehör 32**
10. **Felsökning 33**
    10.1 Service/underhållsanvisningar - **Supreme 100** 34
    10.2 Service/underhållsanvisningar - **Supreme 150 / Performer 150 / Supreme 250 / Performer 250 / Supreme LCD** 34
11. **Måttritningar 35**
12. **Trådlös kommunikation - Trådlös+/Deluxe I 36**

Försäkran om överensstämmelse 86

Grattis till ditt val av centraldammsugare! Om du använder din dammsugare enligt den här bruksanvisningen, kommer den att vara en fröjd att använda och ett viktigt hjälpmedel i hemmet under många år.

Våra produkter utvecklas hela tiden, och därför förbehåller vi oss rätten att göra de ändringar i maskinens konstruktion som vi finner nödvändiga. Vi reserverar oss också för eventuella feltryck i bruksanvisningen.

Gällande lagstiftning rörande ersättning till konsumenten är tillämplig på denna produkt under förutsättning att produkten har använts på rätt sätt (för hushållsbruk) och att service- och underhållsarbete har utförts enligt instruktionerna i denna bruksanvisning. Dammpåsar är förbrukningsvaror.

För denna produkt gäller respektive lands lagstiftning för uppsamling och korrekt omhändertagande av elektriska produkter, och när den skall utrangeras bör den överlämnas till vederbörlig instans för återvinning.

Klagomål som orsakas av felaktig eller bristfällig montering bör riktas till den ansvariga installatören. Det kan hända att rätt till kompensation inte föreligger om maskinen inte har använts på rätt sätt eller om underhållet av produkten grovt har underlåtits.

1 Viktiga säkerhetsinstruktioner

För att minska risken för brand, elektriska stötar eller skada bör alla säkerhetinstruktioner och varningstexter läsas noga innan maskinen börjar användas.

- Denna centraldammsugare är enbart avsedd för torrdammsugning inomhus.Centralenheten måste monteras inomhus.
- Dammsug aldrig utan att ett filter är installerat.
- Sug inte upp vätskor. Använd inte maskinen i våta utrymmen.
- Sug inte upp glöd eller brinnande föremål, t.ex. cigarretter, tändstickor, het aska eller lättantändliga vätskor eller gaser.
- Dammsug inte utrymmen där det kan finnas lättantändliga vätskor eller gaser.
- Dra ur stickkontakten vid filter- och påsbyte och vid allt annat underhållsarbete.
- Ta i själva stickproppen för att dra ur el-sladden, dra aldrig i själva sladden.
- Vägguttaget och stickproppen måste vara placerade där de är tydligt synliga.
- Sug inte upp vassa föremål såsom glasbitar eller nålar som kan skada dammpåsen.
- Var särskilt noga med att inte suga upp föremål som kan blockera slang/rörsystemet, t.ex. pennor, legobitar och små plastpåsar.
- Var noga med att följa bruksanvisningen. Service och reparationer får endast utföras av auktoriserad verkstad. Endast av tillverkaren rekommenderade reservdelar och tillbehör får användas. Försök aldrig att på något sätt själv ändra dammsugaren.
- Använd aldrig centraldammsugaren om el-sladden är skadad. Centraldammsugaren är försedd med en el-sladd i specialutförande som, om den skadas, måste bytas mot en sladd av samma typ. En sådan kan erhållas från en serviceinstans. För att undvika fara skall el-sladden bytas av en utbildad tekniker.
- Installationen av utblåsrören ska göras på sådant sätt så att vatten och kondens inte kan komma in i installationssystemet.

CENELEC-länderna(AT-BE-BG-HR-CY-CZ-DK-EE-FI-FR-DE-GR-HU-IS-IE-IT-LV-LT-LU-MK-MT-NL-NO-PL-PT-RO-ES-SK-SI-SE-CH-TR-GB):

- Den här apparaten kan användas av barn från åtta års ålder och av personer med fysisk, psykisk eller sensorisk funktionsnedsättning eller bristande erfarenhet under handledning eller efter instruktioner om hur apparaten används på ett säkert sätt samt vilka skaderisker som finns.
- Se till att barn inte leker med apparaten.
- Låt inte barn rengöra apparaten eller utföra underhåll utan tillsyn.

Utanför CENELEC:

- Apparaten är inte avsedd att användas av personer (inklusive barn) med nedsatt fysisk, sen-

sorisk eller mental förmåga, eller brist på erfarenhet och kunskap, såvida de inte har fått tillsyn eller instruktioner angående användning av apparaten av en person som ansvarar för deras säkerhet.
- Se till att barn inte leker med apparaten.

Centraldammsugaren får aldrig användas för att suga upp förorenat damm eller cementdamm.

1.1 Tekniska data

Tekniska data, maskin	Supreme 100	Supreme 150 Performer 150	Supreme 250 Performer 250	Supreme LCD
Höjd	427 mm	800 mm	801 mm	802 mm
Bredd med handtag	370 mm	370 mm	370 mm	370 mm
Längd med fäste	400 mm	400 mm	400 mm	400 mm
Motor	1300 W	1550 W	1700 W	1700 W
Säkring	10 A	10 A	10 A	10 A
Vikt	5 kg	6,5 kg	6,5 kg	6,5 kg
Ljudtryck	66 dB	66 dB	66 dB	66 dB
Volym dammbehållare	-	25 l	25 l	25 l
Volym när påse används	10 l	14 l	14 l	14 l
Max. sugeffekt motor	650 Airwatt	720 Airwatt	735 Airwatt	735 Airwatt
Max. sugeffekt*	460 W	490 W	510 W	510 W
Max. luftflöde*	50 l/s	53 l/s	54 l/s	54 l/s
Max. vakuum*	21 kPa	30 kPa	30 kPa	30 kPa
Radio remote control	X	X	X	X
Panel med driftstatus				X
Driftstemperatur	0-60°	0-60°	0-60°	0-60°

Tekniska data, handtag	LED	LCD
Radiofrekvens	433 MHz	
Funktion	Av/på, effekt regering 5 steg, LED indikering av driftstatus	Av/på, effekt regering 5 steg, LCD indikering av driftstatus
Batterilivstid	3 år	3 år
Batterityp och antal	1,5 V AAA, 2 st.	
Räckvidd fjärrstyrning	Max 50 m	

*Uppmätt vid sugenhet

2 Monteringsanvisningar för centraldammsugare Supreme 100

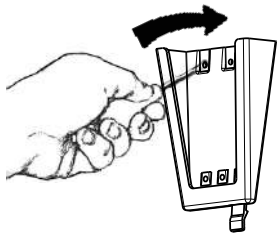

Fig. 1

2.1 Fastsättning av väggfästet

Placera hållaren så att det finns gott om plats ovanför och nedanför den plats där dammsugaren ska placeras. Se till att det finns minst 500 mm fritt utrymme ovanför behållaren. Märk ut placeringen av de fyra skruvhålen med en penna eller liknande. Välj därefter ut lämpliga skruvar och vid behov även pluggar för den typ av väggyta som fästet ska monteras på. Borra de fyra hålen för väggfästet. Diametern på skruvhålen i hållaren är 5 mm.
Montera hållaren med den stora öppningen uppåt - se figur 1. Dra åt skruvarna så att hållaren sitter ordentligt fast (skruvar medföljer)

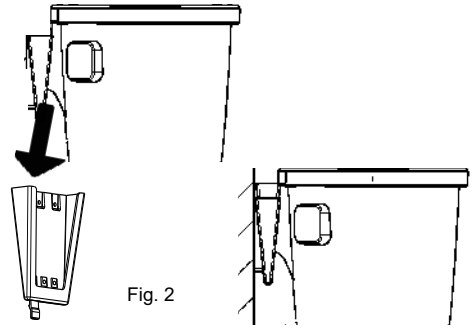

Fig. 2

2.2 Placering av dammsugaren på väggfästet

Placera dammsugaren så att den är placerad omedelbart ovanför väggfästet; se figur 2. Sänk sedan ned maskinen på väggfästet. Se till att maskinen sitter stadigt fast..

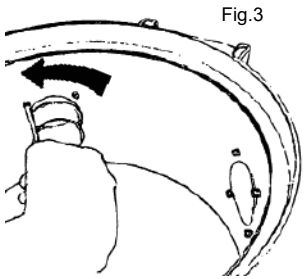

Fig.3

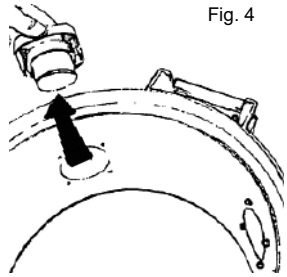

Fig. 4

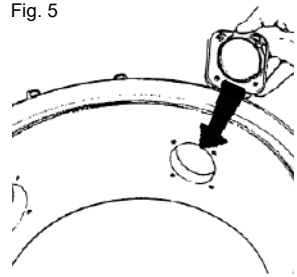

Fig. 5

2.3 Anslutning av maskinen

Maskinen ansluts med sugröret i den övre stosen och utblåsröret i den nedre stosen.
Denna anslutning ska inte limmas men kan tejpas när servicearbete senare utförs på maskinen. Sugröret kan anslutas på två olika ställen beroende på åt vilket håll man vill ha rörsystemet installerat.

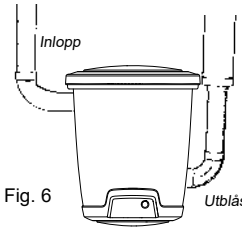

Fig. 6

För att flytta sockeln till sugröret gör man på följande sätt:

1. Lossa rörsockeln genom att skruva ur de fyra kombinations-torxskruvarna med en torx T20 eller vanlig skruvmejsel. Se figur 3.
2. Dra ur sockeln ur maskinen. Se figur 4.
3. Lossa det lock som sitter framför den öppning som sockeln ska flyttas till. Skruva ur de fyra kombinations-torxskruvarna. Ta loss öppningslocket från maskinen.
4. Flytta rörsockeln till den nya öppningen. Obs! Sockeln är märkt ”Up”. Se till att sockeln sätts fast med ”Up”uppåt. Sätt fast sockeln genom att skruva fast dem med de fyra skruvarna; se figur 5.
5. Sätt i öppningslocket i den öppning där sockeln tidigare satt. Sätt fast den med de fyra skruvarna. Utblåsröret måste vara ordentligt fixerad i väggen så att dess anslutning i sockeln inte kan lossna. Kom ihåg att du måste kunna vrida det krökta röret i olika riktningar så att rördragningen kan göras på lämpligt sätt. Anslut sedan utblåsröret och ljuddämparen. Se figur 6. Placera centraldammsugaren så att utblåsröret är så kort som möjligt, högst 5 m. Tänk på omgivningarna när utblåsöppningen ska placeras. Av detta skäl bör en ljuddämpare alltid användas.

Mer information om montering och installation av rörsystemet och svagströmsledningarna finns i den särskilda monteringsanvisningen som medföljer rörledningsförpackningen.

3 Bruksanvisning Supreme 100

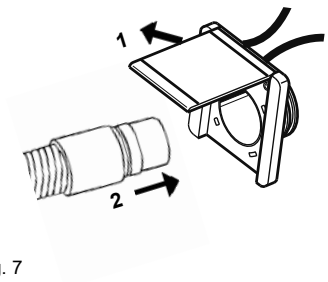

Fig. 7

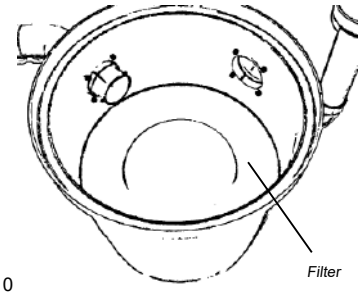

Fig. 10

3.1 Start av maskinen

Båda ändarna på lågspänningsledningen ska anslutas till anslutningspanelen på dammsugaren, en ledning till vardera uttaget.

Centraldammsugarens nätsladd måste vara ansluten till ett 230 V-uttag. Maskinen är dubbelisolerad och behöver inte vara jordansluten.

Start-/stoppknapp

På framsidan har alla modeller en start-/stoppknapp för att starta och stoppa motorenheten, fig. 8. Start-/stoppknappen kan även användas när/om man vill använda Nilfisk serviceanslutning för dammsugning direkt från maskinen (om man inte har en Nilfisk-slang med fjärrkontroll) eller vid test och demonstration.

Fig. 8

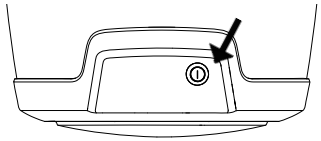

Manuell slang

Dammsugaren startar och stannar automatiskt. När dammsugarslangen är ansluten till en sugdosa, sluter metallringen på slangens ändstycke styrkretsen och dammsugaren startar (se figur 7). När slangen tas ur sugdosan, stannar dammsugaren. Du bör låta slangen tömmas på damm/skräp innan dammsugaren stängs av.

Trådlöst handtag

Om man använder en slang med trådlöst handtag kan man starta och stoppa dammsugaren med handtagets strömbrytare, fig. 9. Dessutom har trådlösa handtag en funktion för inställning av dammsugarens sugeffekt, via handtagets inställningsknappar..

Fig. 9

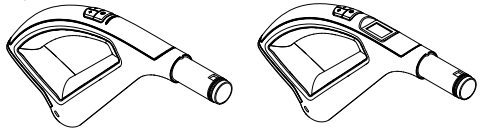

Trådlös Deluxe

3.2 Service

Dra alltid ur nätsladdskontakten innan servicearbete ska utföras!

Om sugkraften är dålig, tyder det på att luftflödet genom maskinen är hindrat. Det kan bero på något av följande:

- **Dammpåsen är full och behöver bytas ut.**
- **Filtret är igensatt och behöver rengöras.**

Dammsugaren är försedd med en termobrytare som slår ifrån strömmen om dammsugaren blir överhettad. Om detta händer: dra ur nätsladdskontakten. Då återställs dammsugaren till normalläge. Vänta 5-10 minuter så att maskinen får svalna. Kontrollera under tiden slangen, dammpåsen och filtret för att säkerställa att ingenting hindrar luftflödet genom maskinen. Dammsugaren ska nu starta igen. Om strömmen återigen slås ifrån, bör ett serviceföretag reparera felet.

Modell Supreme 100 får aldrig användas utan att dammpåse och filter är monterade i dammsugaren.

4 Filter och dammpåsar - Supreme 100

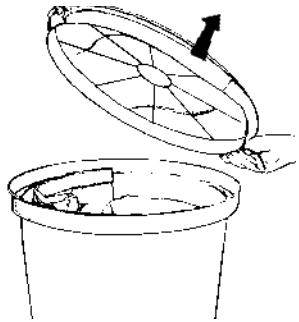

Fig. 11

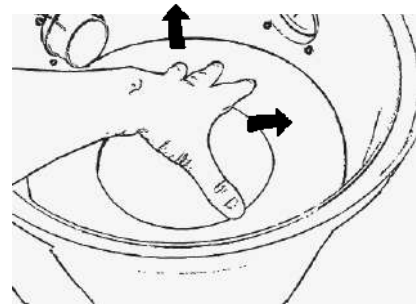

Fig. 13

4.1 Byte av dammpåse

Centraldammsugaren är som standard försedd med en dammpåse. **Dammsug aldrig utan dammpåse.**
Ta tag i kanten på locket och öppna genom att dra det uppåt. Se figur 11.

Så här byter du dammpåse: Lossa den gamla påsen genom att vrida pappbrickan åt höger eller vänster, så att upphöjningen på påsstosen passar in i urtaget på pappbrickan. Dra sedan påsen av påsstosen.

Sätt i den nya dammpåsen så här: Passa in urtaget i pappbrickan över upphöjningen på påsstosen och pressa på den nya påsen. Vrid pappbrickan så att påsen fixeras på sin plats. Obs! Vik ned dammpåsens kanter i behållaren. På så sätt undviker du att påsen skadas av locket.

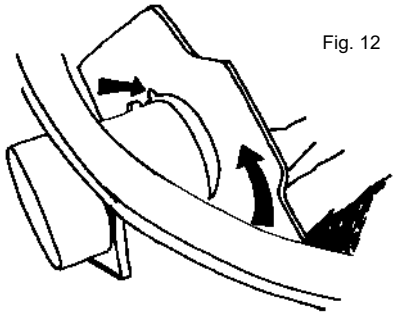

Fig. 12

Pappbrickan låser fast påsen när den vrids som i figur 12.

Pappbrickans urtag måste passas in i och föras förbi upphöjningen på låsstosen innan pappbrickan vrids för att låsa påsen.

4.2 Byte / rengöring av filter

Öppna locket och ta ut dammpåsen enligt beskrivningen till vänster. **Filtret ligger i botten på behållaren Centraldammsugaren får aldrig användas utan filter.**

Ta tag i filtret och lyft upp det ur behållaren. Se figur 13.
Rengör filtret genom att skaka det eller handtvätta det i vatten.
Om filtret tvättas, måste det vara helt torrt innan det sätts tillbaka.
Ta det rengjorda eller nya filtret och för ner det mot behållarens botten. Tryck ner filtrets ytterkanter mot behållarens sidor så att filtret buktar lite uppåt. Tryck sedan ner det på sin plats. Se till att det ligger tätt an mot motorhuset. Se figur 14. Sätt tillbaka dammpåsen och sätt på locket. Se till att locket sitter fast ordentligt.

Fig.14

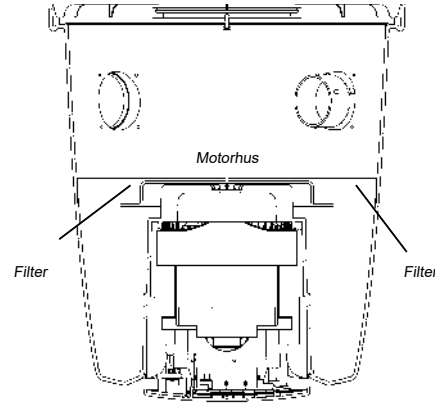

5 Monteringsanvisningar för centraldammsugare Supreme 150 / Performer 150 / Supreme 250 / Performer 250 / Supreme LCD

Fig. 15

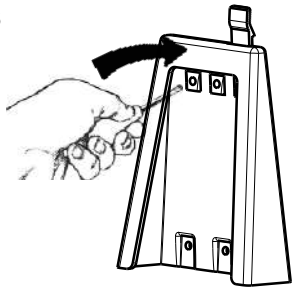

5.1 Fastsättning av väggfästet

Placera väggfästet så att det finns gott om plats ovanför och nedanför den plats där dammsugaren ska placeras. Se till att det finns minst 200 mm fritt utrymme nedanför dammbehållaren. Kontrollera med vattenpass att fästet sitter placerat korrekt.
Märk sedan ut placeringen av de fyra skruvhålen med en penna eller liknande. Diametern på skruvhålen i hållaren är 5 mm. Välj skruvar och vid behov pluggar som passar till väggen. Borra de fyra skruvhålen. Montera fästet med den stora öppningen nedåt - se figur 15. Skruva sedan fast fästet ordentligt.

Fig. 16

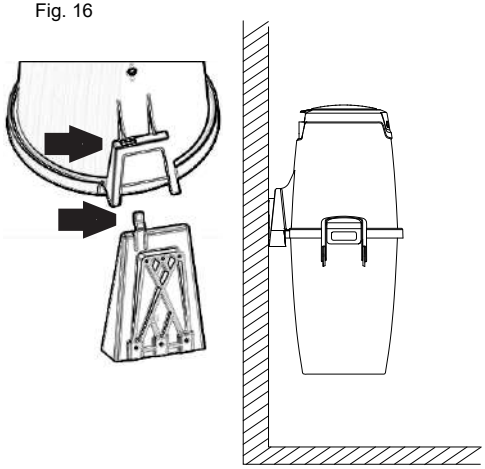

5.2 Placering av dammsugaren på väggfästet

Proceduren förenklas om dammbehållaren först tas bort. Frigör behållaren genom att dra båda handtagen utåt. För att montera motorchassiet på väggfästet - sänk ner motorchassiet så att låspinnen på väggfästet passerar genom spåret på chassiet. För att lossa motorchassiet från fästet - tryck låspinnen emot dig och lyft chassiet från väggfästet, se figur 16. Se till att maskinen sitter stadigt fast på väggfästet.
Om du vill ta bort motorchassit från väggbeslaget – skall du skjuta låsanordningen mot dig själv, så den släpper chassit och därefter lyfta upp chassit från beslaget.

5.3 Anslutning av maskinen till rörsystemet

Maskinen ansluts till rörsystemet med den böjbara sugslangen som ansluts till stosen i dammbehållaren.
Tryck in slangen i dammbehållaren tills den snäpper fast.
Lossa slangen genom att trycka ner knappen ovanpå slangstosen och dra ut slangen.
Den böjbara sugslangen fungerar som adapter och förbinder dammsugaren med rörsystemet.
Utblåsröret ansluts till utblåsstosen överst på maskinen.
Se figur 17.

Fig. 17

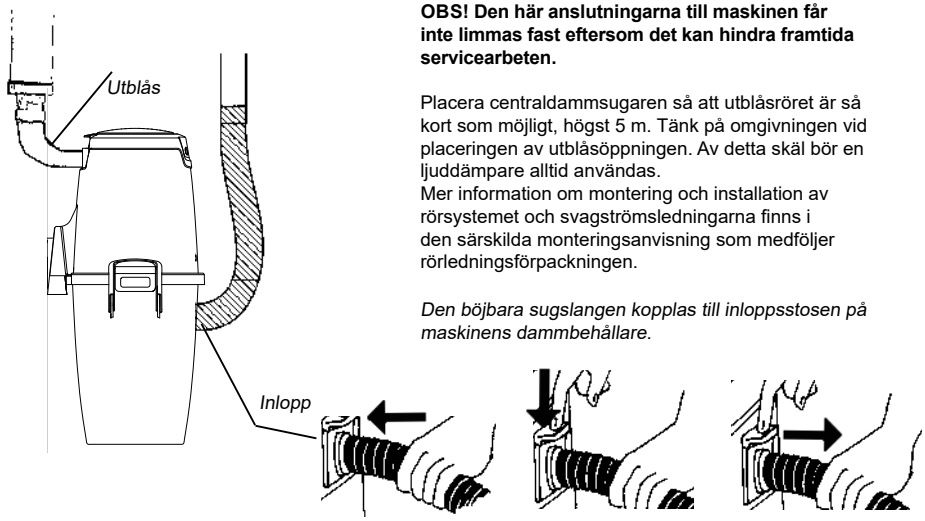

OBS! Den här anslutningarna till maskinen får inte limmas fast eftersom det kan hindra framtida servicearbeten.

Placera centraldammsugaren så att utblåsröret är så kort som möjligt, högst 5 m. Tänk på omgivningen vid placeringen av utblåsöppningen. Av detta skäl bör en ljuddämpare alltid användas.
Mer information om montering och installation av rörsystemet och svagströmsledningarna finns i den särskilda monteringsanvisning som medföljer rörledningsförpackningen.

Den böjbara sugslangen kopplas till inloppsstosen på maskinens dammbehållare.

5.4 Serviceanslutning (standardtillbehör i Kanada)

Om det behövs ett extrauttag på maskinen kan serviceanslutningen kopplas direkt till dammsugarens koppling och därefter ansluta en flexibel slang till inloppet.
Serviceanslutningen kan användas tillsammans med manuella slangar, slang med strömbrytare och trådlösa slangar. Anslut bara dammsugaren till inloppet och tryck på strömbrytaren för att börja dammsuga.
Om locket inte är helt stängt när slangen kopplas från kommer det att stängas automatiskt nästa gång dammsugaren startas.

6 Bruksanvisning Supreme 150 / Performer 150 / Supreme 250 / Performer 250 / Supreme LCD

6.1 Start av maskinen

Uttaget för styrström (lågspänning) ska anslutas till den ledning för styrströmmen som går längs dammrören. Båda ändarna på lågspänningsledningen ska anslutas till anslutningspanelen på dammsugaren, en ledning till vardera uttaget. Centraldammsugarens nätsladd måste vara ansluten till ett 230 V-uttag. Maskinen är dubbelisolerad och behöver inte vara jordansluten.

Start-/stoppknapp

På framsidan har alla modeller en start-/stoppknapp för att starta och stoppa motorenheten, Fig. 18. Start-/stoppknappen kan även användas när/om man vill använda Nilfisk serviceanslutning för dammsugning direkt från maskinen (om man inte har en Nilfisk-slang med fjärrkontroll) eller vid test och demonstration.

Fig. 18

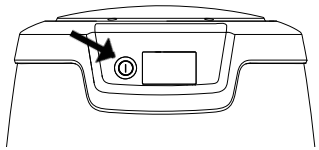

On/off slang

Fig. 19

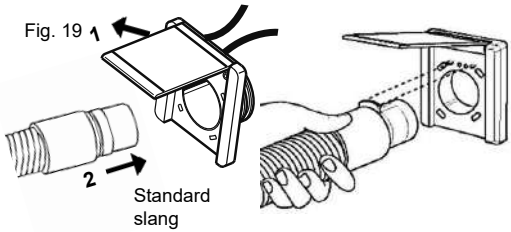

Manuell slang

Dammsugaren startar och stannar automatiskt. När dammsugarslangen är ansluten till en sugdosa (figur 19), sluter metallringen på slangens ändstycke styrkretsen och dammsugaren startar. När slangen tas ur sugdosan, stannar dammsugaren.

On/Off-slang

På modeller som har fjärrstyrning med så kallad on/off slang, sätts slangen in i sugdosan som visas på Fig. 19.
OBS! Den lilla plattan på slangstosen skall vara vänd uppåt, så att stosen låses fast av de två urtagen på sugdosan.

Trådlöst handtag

Om man använder en slang med trådlöst handtag kan man starta och stoppa dammsugaren med handtagets strömbrytare, fig. 20. Dessutom har trådlösa handtag en funktion för inställning av dammsugarens sugeffekt, via handtagets inställningsknappar.

Fig. 20

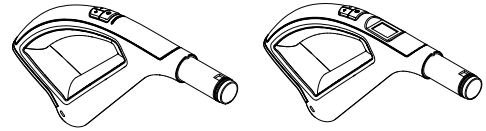

Trådlös Deluxe

6.2 Service

Dra ur nätsladdskontakten vid service ! Om sugkraften är dålig, tyder det på att luftflödet genom maskinen är hindrat. Det kan bero på något av följande:

- Dammpåsen är full och behöver bytas ut.
- Filtret är igensatt och behöver rengöras.

Termoskydd

Dessa dammsugare är försedd med en termobrytare som slår ifrån strömmen om dammsugaren blir överhettad.

Supreme 150 / Performer 150 / Supreme 250 / Performer 250

Om maskinen blivit för varm: dra ur nätsladdskontakten. Då återställs dammsugaren till normalläge. Vänta 5-10 minuter så att maskinen får svalna. Kontrollera under tiden slangen, dammpåsen och filtret för att säkerställa att ingenting hindrar luftflödet genom maskinen. Sätt sedan i

nätsladden i eluttaget igen. Dammsugaren ska nu starta. Om strömmen återigen slås ifrån, måste ett serviceföretag reparera felet.

Supreme LCD

Om symbolen för överhettning tänds på dammsugarens display (modeller med display) har dammsugarens överhettningsskydd löst ut. För mer information om överhettningsskydd, se Överhettningsindikator.

6.3 Display på Supreme LCD

Dessa modeller har en display på framsidan av maskinen som visar information se figur 21.

Fig. 21

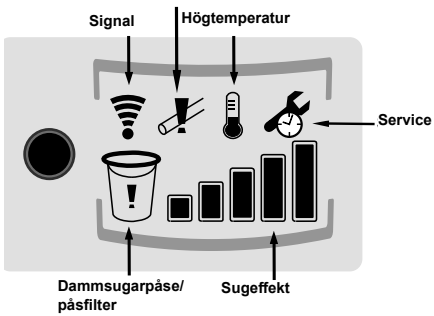

Sugeffekt

När startknappen trycks in eller slangen ansluts till vägguttaget aktiveras displayen och Sugeffekten visas.

Indikator för dammsugarpåse/påsfilter

När symbolen för dammsugarpåse/påsfilter börjar blinka innebär detta att det snart är dags att rengöra påsfiltret och byta dammsugarpåse. När det är dags kommer symbolen att lysa konstant. Symbolen för dammsugarpåse/påsfilter kommer som minst att tändas efter 20 timmars drift. När symbolen lyser ska man göra följande: Stäng av dammsugaren via slanghandtaget (versioner med fjärrstyrning) eller ta bort sugslangen från vägguttaget eller genom att trycka på start-/stoppknappen på displayen. Kontrollera om påsfilter/dammsugarpåse är igensatt. Byte beskrivs i kapitel 7.1, 7.2, 7.3 och 7.4.
I avstängt läge återställas driftsräknaren i genom att hålla start / stopp-knappen intryckt tills indikator för dammsugarpåse slocknar (efter ca . 5 sek.).

Indikator för begränsat luftflöde - lyser

Displayens symbol för begränsat luftflöde indikerar att luftflödet genom dammsugaren har minskats. Efter 30 sekunders drift med reducerat luftflöde stängs motorn av för att förhindra skada på motorn. Om symbolen lyser och dammsugarmotorn har varit avstängd ska man utföra följande: Kontrollera luftflödet genom maskinens säckfilter och dammpåse (se kapitel 7.1,7.2,7.3 och 7.4 för mer information om rengöring av filter eller byte av påse). Avlägsna materialet som löst ut symbolen för reducerat luftflöde.

Service-indikator

När servicesymbolen börjar blinka kan motorn köras ytterligare en timme innan den stängs av/vägrar starta. Servicesymbolens syfte är att informera om att det är dags att utföra service på dammsugaren. När symbolen lyser konstant har dammsugarens drifttidsräknare beräknat att tillåten drifttid löpt ut. Du måste nu kontakta auktoriserad serviceverkstad och låta dem utföra service på maskinen och be dem återställa driftsräknaren.

Högtemperatur-indikator - blinkar

Symbolen för överhettning indikerar att dammsugaren har överhettats. Dammsugaren stängs av automatiskt. För att återställa dammsugaren ska man dra ur stickkontakten och sedan vänta 5-10 minuter tills maskinen svalnat. Kontrollera under tiden slangen, dammpåsen och filtret för att säkerställa att ingenting hindrar luftflödet genom maskinen.

Signalindikator - blinkar

När symbolen blinkar betyder det att slangens handtag är utom räckhåll och det finns ingen anslutning till dammsugaren. Dammsugaren stängs automatiskt av efter 30 minuter om inte slanghandtaget eller dammsugaren aktiverats.

7 Filter och dammpåsar - Supreme 150 / Performer 150 / Supreme 250 / Performer 250 / Supreme LCD

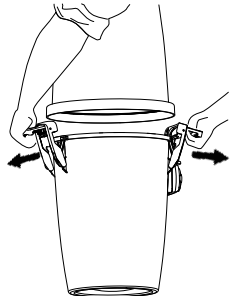

Fig.22

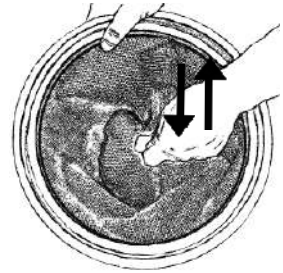

Fig. 23

7.1 Byte av säckfilter

Det måste alltid finnas ett säckfilter i dammbehållaren.
Så här rengör du filtret:

1. Frigör de två handtagen som håller fast dammbehållaren. Det är lätt att låsa upp handtagen, man lyfter uppåt tills det tar emot. När man drar handtagen utåt, bort från dammsugaren, frigörs behållaren. Fig. 22.
2. Ta inte ut filtret ur behållaren. Skaka det i stället lätt inuti behållaren så att det damm som filtret innehåller faller ned i behållaren. Detta utförs genom att ta tag i remmen på filtret och snabbt flytta filtret uppåt och neråt, så som visas i Fig. 23.
3. Lyft ut säckfilter. Om du använder dammpåse - ta även ut den. Töm sedan ut kvarvarande damm ur behållaren på lämplig plats.

7.2 Isättning av säckfilter

Så här sätter du tillbaka säckfilter i maskinen:

1. Sätt tillbaka det rengjorda/skakade säckfilter i behållaren. Se till att filterstödet passas in ordentligt i dammbehållarens innerkant.
   Kontrollera att filtret sitter med rätt sida upp - tyghandtaget på filtret ska vara synligt.
2. Sätt sedan tillbaka dammbehållaren med säckfiltret i dammsugarens sugenhet.
3. Fäst behållaren på dammsugaren genom att lyfta tillbaka behållaren på sin plats och trycka handtagen tillbaka över dammsugarens kant tills ett ”klick” hörs. Tryck ner handtagen och kontrollera att dammsugaren och dammbehållaren är korrekt monterade.ts.

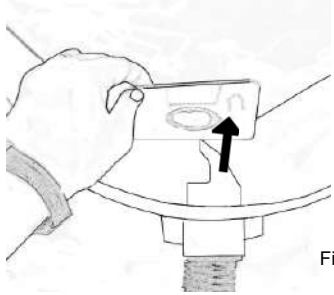

Fig. 24

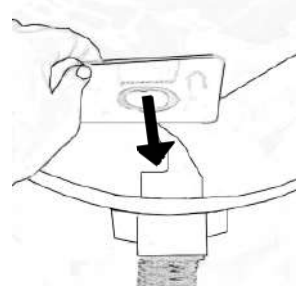

Fig. 25

7.3 Byte av dammpåse

Maskinen levereras med en dammpåse. Gör så här för att byta dammpåse .

1. Frigör de två handtagen som håller fast dammbehållaren. Det är lätt att låsa upp handtagen, man lyfter uppåt tills det tar emot. När man drar handtagen utåt, bort från dammsugaren, frigörs behållaren. Fig. 22.
2. Lyft av behållaren från sugenheten.
3. Skaka bort dammet från säckfiltret, så att det hamnar i behållaren.
4. Lyft ut säckfilter från behållaren.
5. Ta bort dammpåsen genom ta tag i pappbrickan och dra försiktigt ut påsen från stosen på behållaren.
   Se figur 24. Vik ned den perforerade delen av pappbrickan in mot öppningen på påsen så att den försluts och hindrar innehållet i påsen från att läcka ut.
6. Töm ut ev. damm ur behållaren.

7.4 Sätta tillbaka dammpåsen

Så här sätter du tillbaka dammpåsen:

1. Passa in dammpåsens pappbricka så att dess hål passar in i stosen på maskinen. Se figur 25.
2. Sätt tillbaka det rengjorda/skakade säckfilter i behållaren. Se till att filterstödet passas in ordentligt i dammbehållarens innerkant. Kontrollera att filtret sitter med rätt sida upp - tyghandtaget ska vara synligt.
3. Sätt tillbaka dammbehållaren i vakuumenheten. Lås fast behållaren genom att trycka de två handtagen inåt tills den sitter ordentligt på plats.

Dessa modeller kan köras med eller utan dammpåse - välj själv. Användning av dammpåse är bekvämare och mer hygieniskt. Dammsugarna måste dock alltid användas med det speciella säckfiltret monterat i maskinen.

8 Elanslutning

På/av
Uttaget för styrström (lågspänning) ska anslutas till den ledning för styrströmmen som går längs rören. Båda ändarna på lågspänningsledningen ska anslutas till anslutningspanelen på dammsugaren, en ledning till vardera uttaget. Lågspänningsledningen ansluts som i figuren nedan.

Placering av lågspänningsuttagen

Supreme 100

Supreme 150 / Performer 150 / Supreme 250 / Performer 250 / Supreme LCD
Uttaget för anslutning av lågspänningskablarna sitter på panelen på baksidan av maskinen.

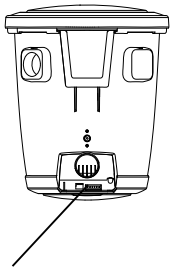

Supreme 100
Uttaget för anslutning av lågspänningskablarna sitter på panelen i nederkant av maskinen.

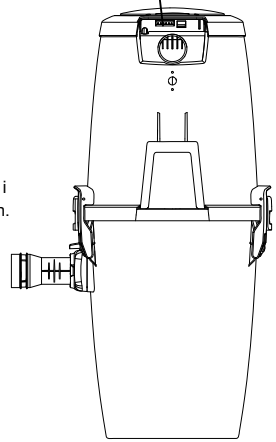

Anslutning av lågspänningskablarna
Kontaktdonet för styrström (lågspänning) ska anslutas till lågspänningskablarna som går längs rören. Ändarna på lågspänningsledningarna ska anslutas till anslutningspanelens kontaktdon, en ledning till vardera uttaget.
Dra försiktigt i donets låsbygel så anslutningen är öppen.

Trä i lågspännings-kablen. Säkra genom att dra låsbyglarna på kontaktdonet nedåt så att kablarna låses fast .

Kontaktdon

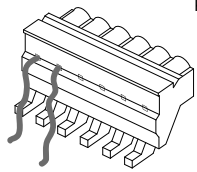

Lågspänningskabel

Anslutningspanelen
Alla modeller är utrustade med anslutning för lågspänningskabel på panelens vänstra sida. Dessa modeller har även två extra uttag på panelen. Dessa uttag är förberedda för framtida funktioner och används inte för tillfället. Anslutningen för kabel till transceivern är placerad till höger.

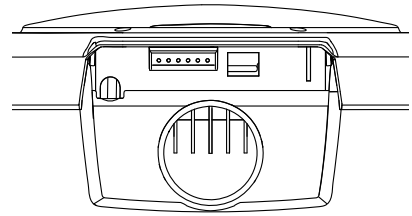

9 Tillbehör

Teleskoprör

Anpassa teleskoprörets längd genom att justera reglaget nedåt för längre rör och uppåt för att få ett kortare rör (figur 26).
För trappstädning rekommenderas ihopskjutet teleskop-rör.

Fig. 26

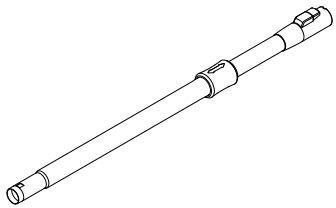

Kombimunstycke för golv

Golvmunstycket är ett lätt universalmunstycke som kan användas på de flesta typer av golv. Du kan växla mellan rengöring av mattor och parkettgolv. Se figur 27/28.

Fig.27

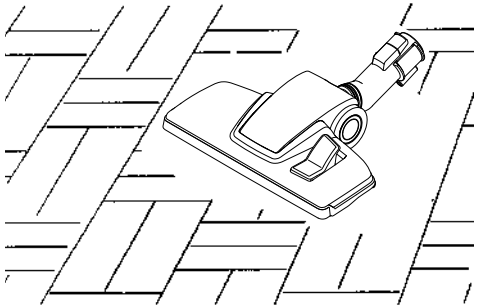

Fig. 28

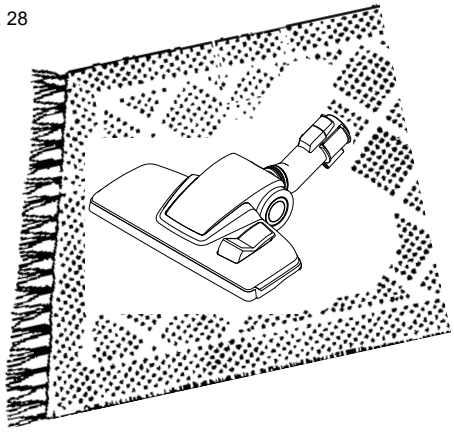

Fogmunstycke

Fogmunstycket är praktiskt när du behöver komma åt i trånga utrymmen, t.ex. i hörn och värmeelement.

Fig. 29

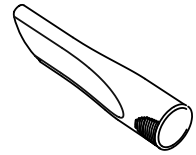

Borstmunstycke

Borstmunstycket används till lampor, tavlor, gardiner och andra textilier. Se figur 30.

Fig. 30

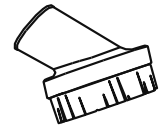

Möbelmunstycke

Möbelmunstycket är ett litet, praktiskt munstycke för dammsugning av möbler, kuddar och textilier. Se figur 30.

Fig.31

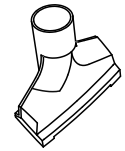

Observera!

Dammsug aldrig upp vätska, glassplitter eller het aska.

Fig. 32

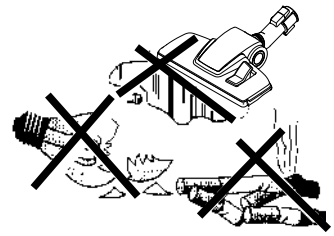

10 Felsökning

Allt arbete som berör 230V-spänning måste utföras av behörig elektriker med goda kunskaper om gällande säkerhetsföreskrifter.

Dammsugaren startar inte

Termoskydd

Dessa dammsugare är försedd med en termobrytare som slår ifrån strömmen om dammsugaren blir överhettad.

Supreme 100 / Supreme 150 / Performer 150 / Supreme 250 / Performer 250

Om maskinen blivit för varm: dra ur nätsladdskontakten. Då återställs dammsugaren till normalläge. Vänta 5-10 minuter så att maskinen får svalna. Kontrollera under tiden slangen, dammpåsen och filtret för att säkerställa att ingenting hindrar luftflödet genom maskinen. Sätt sedan i nätsladden i eluttaget igen. Dammsugaren ska nu starta. Om strömmen återigen slås ifrån, måste ett serviceföretag reparera felet.

Supreme LCD

Om symbolen för överhettning tänds på dammsugarens display (modeller med display) har dammsugarens överhettningsskydd löst ut. För mer information om överhettningsskydd, se Överhettningsindikator.

Ytterligare felsökning

- Använder du rätt slang?
  Det är bara originalslangen som har rätt anslutning.
- Startar dammsugaren när du prövar med en annan sugdosa? I så fall är det fel på elanslutningen i den första sugdosan. Skruva loss dosan och kontrollera kopplingen på baksidan.
- Är dammsugaren ansluten till eluttaget?
- Finns det ström i uttaget?
- Är svagströmsledningen ansluten till dammsugaren?
- Batterierna till fjärrstyrningen (trådlösa dammsugare) kan vara uttjänta. Sätt i nya batterier av typen 1,5 V AAA.

Dammsugaren stannar inte

- Har något metallföremål fastnat i någon av sugdosorna så att kontaktstiften har kontakt med varandra?

Sugeffekten är dålig

- Är alla sugdosor ordentligt stängda?
- Har något fastnat i någon av sugdosorna?
- Är locket till behållaren stängt?
- Sitter packningen mellan behållaren och locket på plats?
- Är det skadat?
- Är sugrören igensatta?
- Är dammpåsen full eller igensatt?
- Är säckfiltret igensatt?

Display på Supreme LCD

Dessa modeller har en display på framsidan av maskinen som visar information se Fig. 21.

Sugeffekt

När startknappen trycks in eller slangen ansluts till vägguttaget aktiveras displayen och sugeffekten visas.

Indikator för dammsugarpåse/påsfilter

När symbolen för dammsugarpåse/påsfilter börjar blinka innebär detta att det snart är dags att rengöra påsfiltret och byta dammsugarpåse. När det är dags kommer symbolen att lysa konstant. Symbolen för dammsugarpåse/påsfilter kommer som minst att tändas efter 20 timmars drift. När symbolen lyser ska man göra följande: Stäng av dammsugaren via slanghandtaget (versioner med fjärrstyrning) eller ta bort sugslangen från vägguttaget eller genom att trycka på start-/stoppknappen på displayen. Kontrollera om påsfilter/dammsugarpåse är igensatt. Byte beskrivs i kapitel 7.1, 7.2, 7.3 och 7.4.
I avstängt läge återställas driftsräknaren i genom att hålla start / stopp-knappen intryckt tills indikator för dammsugarpåse slocknar (efter ca . 5 sek.).

Indikator för begränsat luftflöde - lyser

Displayens symbol för begränsat luftflöde indikerar att luftflödet genom dammsugaren har minskats. Efter 30 sekunders drift med reducerat luftflöde stängs motorn av för att förhindra skada på motorn. Om symbolen lyser och dammsugarmotorn har varit avstängd ska man utföra följande: Kontrollera luftflödet genom maskinens säckfilter och dammpåse (se kapitel 7.1,7.2,7.3 och 7.4 för mer information om rengöring av filter eller byte av påse). Avlägsna materialet som löst ut symbolen för reducerat luftflöde.

Service-indikator

När servicesymbolen börjar blinka kan motorn köras ytterligare en timme innan den stängs av/vägrar starta. Servicesymbolens syfte är att informera om att det är dags att utföra service på dammsugaren. När symbolen lyser konstant har dammsugarens drifttidsräknare beräknat att tillåten drifttid löpt ut. Du måste nu kontakta auktoriserad serviceverkstad och låta dem utföra service på maskinen och be dem återställa driftsräknaren.

Högtemperatur-indikator - blinkar

Symbolen för överhettning indikerar att dammsugaren har överhettats. Dammsugaren stängs av automatiskt. För att återställa dammsugaren ska man dra ur stickkontakten och sedan vänta 5-10 minuter tills maskinen svalnat. Kontrollera under tiden slangen, dammpåsen och filtret för att säkerställa att ingenting hindrar luftflödet genom maskinen.

Signalindikator - blinkar

När symbolen blinkar betyder det att slangens handtag är utom räckhåll och det finns ingen anslutning till dammsugaren. Dammsugaren stängs automatiskt av efter 30 minuter om inte slanghandtaget eller dammsugaren aktiverats.

VARNING!

Det kan uppstå blockeringar, om:

a) munstyckena och tillbehöret inte använts som anvisats.
b) våta eller fuktiga mattor dammsugits.
c) främmande föremål sugs upp när munstyckena inte är ordentligt monterade.
d) väggkontakterna inte hålls öppna tills systemmotorn stannar helt.
e) filtret och påsarna inte rengörs regelbundet eller byts ut enligt tillverkarens instruktioner.

OBS! Blockeringar är orsakade av felaktigt hantering och täcks inte av garantin.

10.1 Service/underhållsanvisningar - Supreme 100

Obs! Dammsug aldrig utan att filter och dammpåse finns monterade i dessa modeller.

Produkt	Hur ofta?	Varför?	Hur?
Dammpåse	Bör bytas innan den blir helt full, vilket beror på användningen men inträffar normalt 2-4 gånger per år.	Dålig sugeffekt och risk för att rörsystemet täpps till.	Ta tag i kanten på locket och öppna det genom att dra det uppåt. Ta ut den gamla dammpåsen genom att vrida pappbrickan åt höger eller vänster så att upphöjningen på påsstosen passar in i urtaget på pappbrickan. Dra sedan påsen av påsstosen. Passa in urtaget i pappbrickan över upphöjningen på påsstosen och pressa på den nya påsen. Vrid pappbrickan så att påsen fixeras på sin plats. Obs! Urtaget i pappbrickan måste passas in och skjutas förbi upphöjningen på stosen innan brickan kan låsas på plats genom att vridas. **Obs! Dammsug aldrig utan dammfilter.**
Filter på botten	Bör kontrolleras vid påsbyte.	Kan resultera i dålig sugeffekt. Damm kan komma in i motorn.	Ta ut dammpåsen enligt anvisningarna ovan. Ta ut filtret från behållarens botten. Rengör filtret genom att skaka det eller handtvätta det i vatten. Obs! Filtret måste vara alldeles torrt innan det sätts tillbaka. Sätt tillbaka det rengjorda filtret i maskinen. Tryck ner filtrets ytterkanter mot behållarens sidor så att filtret buktar lite uppåt. Sätt tillbaka dammpåsen och sätt på locket. Se till att locket sitter fast ordentligt. **Obs! Dammsug aldrig utan filter.**

10.2 Service/underhållsanvisningar - Supreme 150 / Performer 150 / Supreme 250 / Performer 250 / Supreme LCD

Obs! Dammsug aldrig utan att filter finns monterade i dessa modeller.

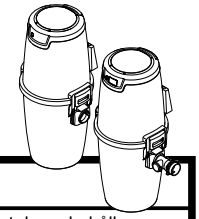

Produkt	Hur ofta?	Varför?	Hur?
Damm-behållare	Bör tömmas innan behållaren blir full till 3/4, vilket beror på användningen men normalt inträffar 2-4 gånger per år.	Risk för blockering i rörsystemet.	Frigör de två handtagen som håller fast dammbehållaren. Det är lätt att låsa upp handtagen, man lyfter uppåt tills det tar emot. När man drar handtagen utåt, bort från dammsugaren, frigörs behållaren. Lyft av behållaren. Lyft ut filtret och dammpåsen - se ytterligare information nedan. Töm dammet i en plastpåse som kan slängas i soptunnan. Eventuellt kvarvarande damm eller tussar kan tas bort för hand.
Dammpåse	Bör bytas innan den blir helt full, vilket beror på användningen men normalt inträffar 2-4 gånger per år.	Dålig sugeffekt och risk för att blockering uppstår i rörsystemet.	Frigör de två handtagen som håller fast dammbehållaren. Det är lätt att låsa upp handtagen, man lyfter uppåt tills det tar emot. När man drar handtagen utåt, bort från dammsugaren, frigörs behållaren. Lyft av behållaren. Lyft ur filtret. Ta sedan bort dammpåsen genom att dra bort påsens pappbricka från stosen. Sätt tillbaka delarna i omvänd ordning.
Filter	Bör skakas när behållaren töms. **Obs!** Använd inte vätska vid rengöringen	För att god sugeffekt ska bibehållas.	Frigör de två handtagen som håller fast dammbehållaren. Det är lätt att låsa upp handtagen, man lyfter uppåt tills det tar emot. När man drar handtagen utåt, bort från dammsugaren, frigörs behållaren. Lyft av behållaren. Ta inte ut filtret ur behållaren. Skaka det i stället lätt inuti behållaren så att det damm som filtret innehåller faller ned i behållaren. Lyft ut säckfilter. Om du använder dammpåse - ta även ut den. Töm sedan ut kvarvarande damm ur behållaren på lämplig plats.

11 Måttritningar

Måtten angivna i mm.

Supreme 100

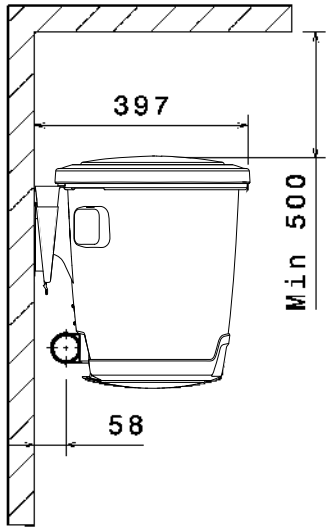

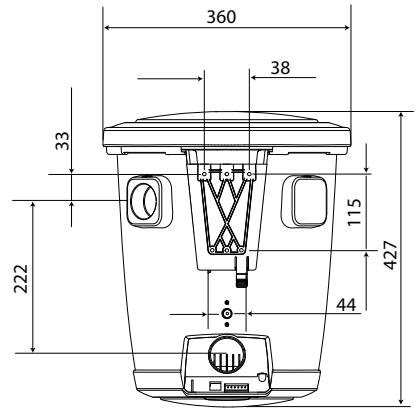

Supreme 150 / Performer 150 / Supreme 250 / Performer 250 / Supreme LCD

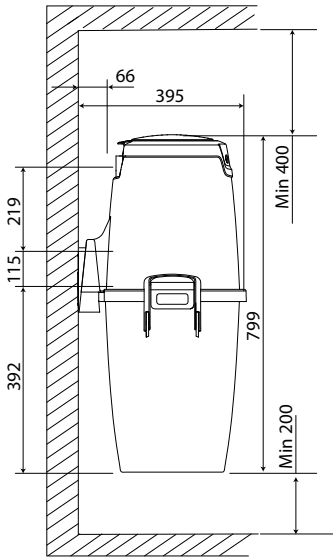

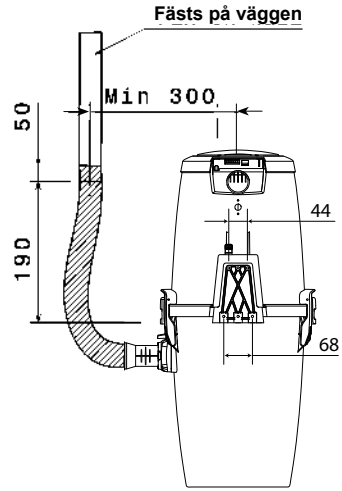

12 Trådlös kommunikation - Trådlös+/Deluxe Avsedd användning av radioutrustning

VARNING!
Tag aldrig ur sugslangen från dammsugaren när motorn/fläktaggregatet är i drift.
Dessa maskiner har en inbyggd säkerhetsavstängning. Avstängningen aktiveras om dammsugaren är i drift samtidigt som sugdosorna är stängda.

12.1 Transceiverbox

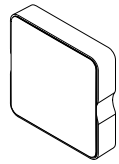

Innan transceiverboxen monteras på väggen ska man testa att det finns signal mellan transceiverbox och slanghandtaget som täcker in hela huset. Anslut boxen till dammsugaren och starta/stänga av dammsugaren med slanghandtaget i husets olika delar.

Den första sändningen

Handtaget och centraldammsugaren behöver ha en första kommunikation före första driften med fjärrstyrning. Samma sak gäller om slanghandtaget har bytts ut (reservdel) eller om man vill ansluta en extraslang. För att utföra den första kommunikationen gör så här:

1. Dra ur el- sladden till dammsugaren, från vägguttaget.
2. Sätt i sladden igen, och tryck sedan på av/på tillslaget på handtaget i ungefär 10 sekunder och tills dioden på handtaget släcks. Detta måste ske inom 60 sekunder efter att dammsugaren har kopplats in.
3. Nu är dammsugaren och handtaget redo att kommunicera.

Installation av transceiverboxen

Montera transceiverboxen på väggen, minst en meter från dammsugaren, där du har bäst signaltäckning mellan transceiverbox och slanghandtag. Transceiverboxen kan flyttas till olika platser i huset, genom att använda en nätverkskabel som är upp till 30 meter lång, för att hitta den bästa räckvidden. Denna typ av kabel finns att köpa i butiker som säljer hemelektronik.

Anslutning av transceiverboxen

För att kunna använda Nilfisks trådlösa slanghandtag måste man först ansluta transceiverboxen till dammsugaren. Anslut transceiverboxen med den medföljande, 2 meter långa, nätverkskabeln (RJ45). Anslut kabeln till transceiverboxen och därefter det högra uttaget på dammsugarens baksida.

12.2 Trådlöst slanghandtag

Bruksanvisning

Av/på-funktionen och reglering av sugeffekt styrs av radioteknik mellan handtaget och mottagaren i centraldammsugaren. Du behöver inte peka med handtaget mot dammsugaren för att fjärrstyrningen skall fungera. Den trådlösa böjda delen kan användas i hela huset.

Start & Stopp

Start: Ett tryck på strömbrytaren startar dammsugaren.
Stopp: Ett tryck på strömbrytaren stänger av dammsugaren.

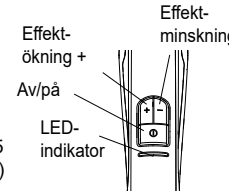

Sugeffekten kan regleras i 5 steg genom att trycka på (+) eller (-) knapparna.av sig.

Trådlös

LED-indikatorn är placerad ovanför start/stoppknappen och tänds med olika ljus beroende på aktuellt förhållande:
Lampan tänds när man startar/stoppar maskinen eller när man justerar effekten.
Lampan blinkar som varningssignal för att indikera att påsfilter/dammsugarpåse är igensatt och behöver rengöras/bytas ut. Rengör filter eller byt påse.

Deluxe informationscenter display

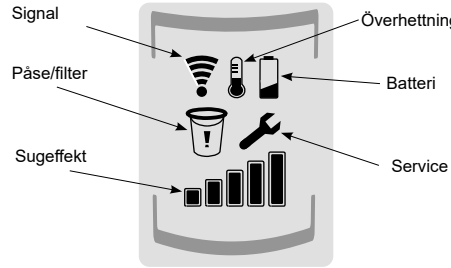

Displayen är placerad ovanför start-/stoppknappen och visar olika symboler beroende på dammsugarens aktuella status.
Sugeffekt: Streck som visar inställd hastighet
Svagt batteri blinkar: Batteriet är under 5 %. Byt batteri
Servicevarning/Hindrat luftflöde lyser: Indikerar både för servicevarning och för blockerat luftflöde. Se avsnitt 10 Felsökning
Kontrollera påse/filter blinkar: Det är snart dags att byta dammsugarpåse och rengöra filter.
Kontrollera påse/filter lyser: Påse eller filter är igensatt. Byt dammsugarpåse och rengör filtret.
Blinkande signal: Slanghandtaget är utom räckhåll. Ingen anslutning till dammsugaren.
Överhettning blinkar: Termosäkring har löst ut och dammsugaren har stängts av. Se avsnitt 10 Felsökning.

BATTERI

Livslängden på batterierna i handtaget är ungefär tre (3) år. Om batteri kapaciteten vid start är för låg, kommer maskinen att förbli avstängd. Om maskinen inte startar, byt batterierna mot nya, typ 1,5 V AAA. För ytterligare felsökning

Batteribyte

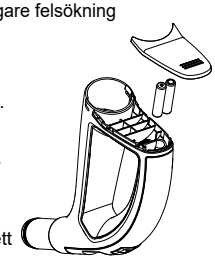

1) Öppna locket till batterifacket genom att skjuta locket framåt.
2) Lossa batterierne från hållaren och ersätt de förbrukade batterier med ett nytt typ 1,5 V AAA. Se till batteriets polaritet placeras korrekt vid fästet.
3) För tillbaka locket tills du här ett “klick”.

Contents

1. **Important safety precautions** **38**
   1.1 Technical data 39
   1.2 Essential instructions (UK only) 40
2. **Vacuum unit Supreme 100 assembly instructions** **41**
   2.1 Fitting the wall bracket 41
   2.2 Locating the vacuum cleaner on the wall bracket 41
   2.3 Connecting the machine 41
3. **Operating instructions Supreme 100** **42**
   3.1 Starting the machine 42
   3.2 Servicing 42
4. **Filter and dust bags - Supreme 100** **43**
   4.1 Replacing the dust bag 43
   4.2 Replacing / cleaning the filter 43
5. **Vacuum unit Supreme 150 / Performer 150 / Supreme 250 / Performer 250 / Supreme LCD assembly instructions** **44**
   5.1 Fitting the wall bracket 44
   5.2 Locating the vacuum cleaner on the wall bracket 44
   5.3 Connecting the machine 44
   5.4 Utility inlet (standard accessory in Canada) 45
6. **Operating instructions Supreme 150 / Performer 150 / Supreme 250 / Performer 250 / Supreme LCD** **45**
   6.1 Starting the machine 45
   6.2 Servicing 45
   6.3 Supreme LCD Display 46
7. **Filter and dust bags - Supreme 150 / Performer 150 / Supreme 250 / Performer 250 / Supreme LCD** **47**
   7.1 Replacing the bag filter 47
   7.2 Fitting the bag filter 47
   7.3 Replacing the dust bag 47
   7.4 Fitting the dust bag 47
8. **Electrical connection** **48**
9. **Accessories** **49**
10. **Troubleshooting** **50**
    10.1 Service/maintenance guide - **Supreme 100** 51
    10.2 Service/maintenance guide - **Supreme 150 / Performer 150 / Supreme 250 / Performer 250 / Supreme LCD** **51**
11. **Dimensional drawings** **52**
12. **Wireless communication - Wireless+/Deluxe** **53**

Declaration of Conformity **86**

Congratulations on your choice of central vacuum cleaner! If you use your vacuum cleaner in accordance with these operating instructions, your machine will be a pleasure to use and an essential worktool in your home for many years to come.

Our products are under constant development and we, therefore, reserve the right to make any necessary alterations to the design of the machine. We also make reservations concerning any misprints that may arise.

Legislation governing consumer compensation claims apply to this product under current terms of sale - on the assumption that the product has been used correctly (for household use) and maintained in accordance with the instructions contained in this user guide. Dust bags are consumables.

This product comes under the various countries' statutory requirements concerning the collection and safe treatment of electrical products and, when the time comes for its disposal, it should be handed over to a dealer or waste disposal site for recycling purposes.

Complaints caused by faulty or incorrect assembly should be made to the installation firm responsible. Entitlement to compensation may not apply through failure to use the machine correctly or gross negligence concerning the maintenance of the product.

1 Important safety precautions

To reduce the risk of fire, electric shock or injury, read all safety precautions and warning text carefully before using the machine.

⚠ WARNING

- This central vacuum cleaner is solely intended for dry vacuuming indoors.
- This central vacuum cleaner is not intended to be installed outdoors.
- Never vacuum without a filter installed.
- Do not vacuum up liquids. Do not use the machine in wet surroundings.
- Do not vacuum up embers or burning objects such as cigarettes, matchsticks, hot ash or flammable liquid or gas.
- Do not vacuum in areas where flammable liquids or gases may be present.
- Unplug the machine before changing the filter or bag and before doing any maintenance work.
- Always unplug the machine by pulling on the plug, not the power cord.
- The wall socket and plug must be positioned so that they are clearly visible.
- Do not vacuum up sharp objects such as broken glass or needles that could puncture the bag and damage the motor.
- Be particularly careful not to pick up objects that could block the hose/pipe system, such as pencils, toy bricks and small plastic bags.
- Follow the operating instructions carefully. Servicing and repairs should only be carried out by an authorised workshop. Use only original parts and accessories as recommended by the supplier. Never attempt to modify the machine yourself.
- Do not use the central vacuum cleaner if the power cord is damaged. The central vacuum cleaner is fitted with a special type of power cord that must be replaced with a cord of the same type if it is damaged. A power cord of this type can be obtained from a service contact. To avoid any risk, this power cord should be replaced by a qualifed expert.
- The installation of the exhaust pipes must be done, so that no water or condensation will get into the installation system.

CENELEC countries (AT-BE-BG-HR-CY-CZ-DK-EE-FI-FR-DE-GR-HU-IS-IE-IT-LV-LT-LU-MK-MT-NL-NO-PL-PT-RO-ES-SK-SI-SE-CH-TR-GB):

- This appliance can be used by children aged from 8 years up and persons with reduced physical, sensory or mental capabilities or lack of experience, if they are supervised or instructed how

to use appliance in a safe way, and if they understand the hazards involved.

- Children shall be supervised to make sure that they do not play with the appliance.
- Cleaning and user maintenance shall not be made by children without supervision.

Outside CENELEC countries:

- Appliance is not intended for use by persons (including children) with reduced physical, sensory or mental capabilities, or lack of experience and knowledge, unless they have been given supervision or instruction concerning use of the appliance by a person responsible for their safety.
- Children should be supervised to ensure that they do not play with the appliance.

The central vacuum cleaner must never be used to vacuum up contaminated dust or cement dust.

1.1 Technical data

Technical data, machine	Supreme 100	Supreme 150 Performer 150	Supreme 250 Performer 250	Supreme LCD
Height	427 mm	800 mm	801 mm	802 mm
Width with handles	370 mm	370 mm	370 mm	370 mm
Length with bracket	400 mm	400 mm	400 mm	400 mm
Motor	1300 W	1550 W	1700 W	1700 W
Fuse	10 A	10 A	10 A	10 A
Weight	5 kg	6.5 kg	6.5 kg	6.5 kg
Sound output	66 dB	66 dB	66 dB	66 dB
Capacity of dust container	-	25 l	25 l	25 l
Capacity when using the bag	10 l	14 l	14 l	14 l
Max suction power motor	650 Airwatt	720 Airwatt	735 Airwatt	735 Airwatt
Max suction power*	460 W	490 W	510 W	510 W
Max air flow*	50 l/s	53 l/s	54 l/s	54 l/s
Max vacuum*	21 kPa	30 kPa	30 kPa	30 kPa
Radio remote control	X	X	X	X
Panel with operation status	-	-	-	X
Operating temperature range	0-60°	0-60°	0-60°	0-60°

Technical data, handle	LED	LCD
Radio frequency	433 MHz	
Function	On/off, power regulation 5 steps, LED indication of operation status	On/off, power regulation 5 steps, LCD indication of operation status
Lifetime of battery	3 years	3 years
Battery type, qty.	1.5 V AAA, 2 pcs	
Range of operation	Max 50 metres.	

*Measured on the suction unit

PLEASE READ THESE ESSENTIAL INSTRUCTIONS
(Only applicable to UK)

These Central Vacuum Cleaners are designed, developed and rigorously tested to function efficiently and safely when properly maintained and used in accordance with the following instructions. These instructions have been prepared for your safety and must be followed.

CAUTION - This machine MUST NOT be used in explosive or inflammable atmospheres or where such atmospheres are likely to be produced by the presence of volatile liquid or inflammable gas or vapour.
CAUTION - In no circumstances should the power supply cord be wrapped around fingers or any part of the operators person.
CAUTION - The electrical supply plug must not be subjected to undue stress by pulling on the power supply cord.
CAUTION - This Central vacuum cleaner is to be placed in dry areas only, the machine should not be placed in areas were the temperature goes higher than 40° C.

Your machine must only be connected to an electrical supply of the same voltage and frequency indicated on the rating plate. Ensure that the plug fitted to the end of the power supply cord is suitable for your supply socket. If not, consult a qualified electrician. The electrical installation from which the supply is drawn must be maintained to current Institute of Electrical Engineers wiring regulations.

REGULAR SERVICING AND INSPECTION of your machine must be carried out by suitable qualified personnel in accordance with relevant legislation and regulations. In particular, electrical tests for earth continuty, insulation resistance and condition of the flexible cord should be checked frequently. In the event of any defect the machine MUST be withdrawn from service, completely checked and repaired. Trained Service Engineers will be pleased to carry out on site servicing on a regular or as requested basis, to ensure the continuing safety and efficiency of your machine.

ELECTRICAL CONNECTION
(Only applicable to U.K)
DOUBLE-INSULATED MACHINES IMPORTANT
240 volt 50 Hz. machines are fitted with a 13 amp. 3 pin moulded plug. A replacement fuse must be in accordance to BS 1362, Asta approved and have a value of 13 amp.

Important:
- The fuse cover must be refitted after changing the fuse.
- In the event of the fuse cover being misplaced, the plug must not be used until the fuse cover is replaced.
- Ensure that the replacement fuse cover is the same color as the insert or, as the colour embossed in words on the base of the plug.
- For replacement fuse covers please contact your local electrical store.

If the available socket outlet is not suitable for the plug supplied, the plug must be cut off and an appropriate plug fitted. The plug that is cut off MUST BE DESTROYED for safety reasons before being disposed of. Machines built for other voltages and frequencies are not normally supplied with a fitted plug. If it is necessary to fit a plug, the wires in this power supply cord are coloured in accordance with the following code:

BLUE-NEUTRAL
BROWN-LIVE

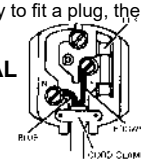

To connect the new plug:
If using a three-pin plug, do not make any connection to the terminal in the plug which is marked with the letter 'E' or by the safety earth symbol or coloured green or green and yellow. This machine is double-insulated and no earth connection is necessary. The wire which is coloured blue must be connected to the terminal in the plug which is marked with the letter 'N' or is coloured black or blue. The wire which is coloured brown must be connected to the terminal in the plug which is marked with the letter 'L' or is coloured red or brown. If the plug to be fitted does not conform to the above notation then consult a qualified electrician.

2 Vacuum unit Supreme 100 assembly instructions

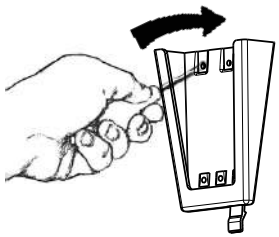

Fig. 1

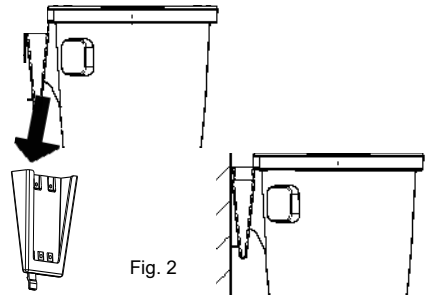

Fig. 2

2.1 Fitting the wall bracket

Position the holder so that there is plenty of space above and below the place where the vacuum unit is to be located. Make sure there is a minimum of 500 mm free space above the container. Mark the positions for the four screw holes with a pen or similar. Then select appropriate screws and, if necessary, wall plugs for the type of wall surface to which the bracket is to be attached. Drill the four holes for the wall bracket. The diameter of the screw holes in the holder is 5 mm. Fit the wall bracket with the large opening pointing upwards, see Fig. 1. Tighten the screws so that the holder is held firmly in place (screws provided).

2.2 Locating the vacuum cleaner on the wall bracket

Position the vacuum unit so that the wall bracket is directly above the wall bracket, see Fig. 2. Lower the machine down on to the wall bracket. Make sure the corresponding bracket on the machine is held firmly in place by the wall bracket.

Fig. 3

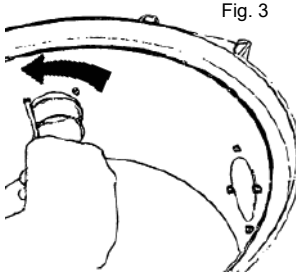

Fig. 4

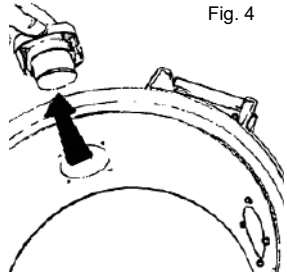

Fig. 5

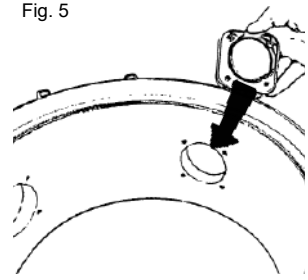

2.3 Connecting the machine

The machine is connected with the suction pipe in the uppermost position and the exhaust pipe in the lower position.

This connection should not be glued but can be taped when the unit is serviced at a later date. The suction pipe socket can be fitted to two different points depending on the direction in which you would like to install the pipe system.

To relocate the suction pipe socket, you need to do the following:

1. Release the suction pipe socket by unscrewing the four combination Torx screws with a Torx T20 or an ordinary screwdriver, Fig. 3.
2. Pull the socket out of the machine, see Fig. 4.
3. Loosen the plug blanking off the outlet to which you intend moving the suction pipe socket. Unscrew the four combination Torx screws. Remove the blanking plug from the machine.
4. Adapt (move) the suction pipe socket to the new outlet. NB! The socket is marked ”Up”. Make sure the socket is fitted with ”Up” uppermost. Fasten the socket by fitting and tightening the four screws, Fig. 5.
5. Fit the blanking plug to the outlet previously occupied by the suction pipe socket. Use the four screws to hold it in place. The exhaust pipe must be firmly attached to the wall to ensure its connection with the socket does not loosen. Remember that you will need to be able to turn the bent pipe in different directions to ensure a suitable pipe layout. Then connect up the exhaust pipe and muffler, Fig 6. Fit the central vacuum cleaner so that the exhaust pipe is as short as possible, max. 5 metres. Take the surroundings into consideration when positioning the exhaust. For this reason, you should always fit a muffler.

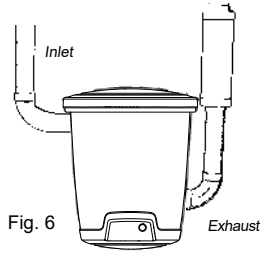

Fig. 6

For additional information concerning the assembly and installation of the pipe system and low-current lead, please refer to the separate assembly instructions supplied with the pipe package.

3 Operating instructions Supreme 100

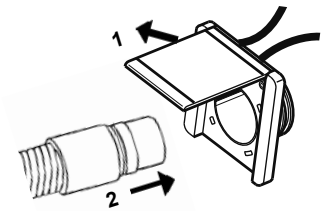

Manual hose

Fig. 7

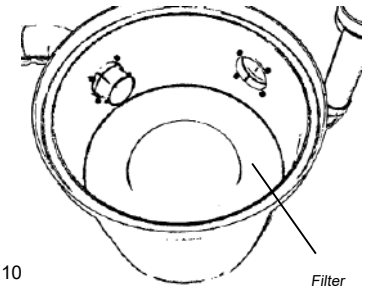

Fig. 10

3.1 Starting the machine

The control current outlet (low voltage) should be connected to a control current lead running the length of the pipes.
Both ends of the low-voltage lead should be connected to the connection panel on the vacuum cleaner. One lead to each outlet.

The central vacuum cleaner's power cable must be connected to a 230 volt mains socket. The appliance is double-insulated and does not need to be earthed.

Start/stop button

All models have a start/stop button on the front to start and stop the power unit, Fig. 8. The start/stop button can also be used when/if you want to use a Nilfisk utility inlet to vacuum direct from the machine (if you do not have a Nilfisk hose with remote control) or for testing and demos.

Fig. 8

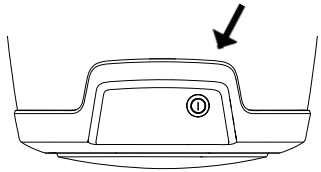

Manual hose

The vacuum cleaner starts and stops automatically. When the vacuum hose is connected to a vacuum socket, a metal ring on the end of the hose closes the control circuit and the vacuum cleaner starts up. Fig. 7. When the hose is removed from the vacuum socket, the vacuum cleaner stops.

Wireless handle

If you use a hose with a wireless handle, you can start and stop the vacuum cleaner using the switch on the handle, Fig. 9. Wireless handles also have the feature of adjusting the suction power of the cleaner, using the buttons at the hose handle.

Fig. 9

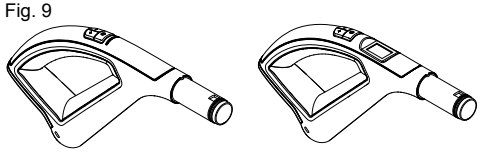

Wireless Deluxe

3.2 Servicing

Always unplug the power cord before doing any service work!

If suction is poor, it indicates that the flow of air through the machine is restricted. This may be due to the following:

- The dust bag is full and should be replaced.
- The filter is clogged and should be cleaned.

The vacuum cleaner has a thermal cut-out that trips if the vacuum cleaner becomes overheated. If this happens - unplug the main power cord to reset the vacuum cleaner. Wait 5-10 minutes to allow the machine to cool down. While you are waiting, check the hose, dust bag and filter to be sure that nothing is blocking the flow of air through the machine. The vacuum cleaner should now start again. If the cut-out trips again, you need to get a service firm to remedy the fault.

The model Supreme 100 should only be operated with a dust bag and filter installed.

4 Filter and dust bags - Supreme 100

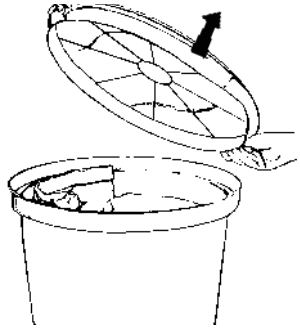

Fig. 11

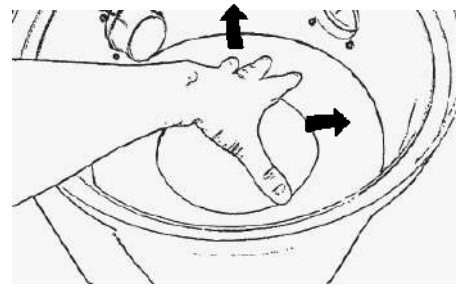

Fig. 13

4.1 Replacing the dust bag

The central vacuum cleaner is fitted with a dust bag as standard; **never vacuum without a dust bag installed**. Grasp the edge of the lid and pull upwards to open it, Fig. 11.

Replacing the dust bag: Remove the old dust bag by turning the cardboard stiffener to the right or left so that the raised part of the inlet is in line with the opening in the card. Now slide the bag off the bag nozzle.

Fit the new dust bag as follows: Push the opening in the cardboard over the elevation on the inlet and pull on the new bag. Turn the cardboard to lock the bag in place. NB! Turn the edges of the dust bag down into the container. This is to avoid damaging the bag with the lid.

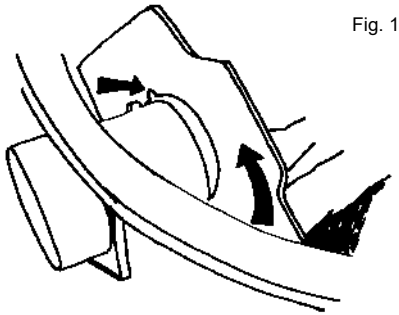

Fig. 12

The cardboard stiffener locks the bag in place when you twist it as shown in Fig. 12 above.

The opening in the card must line up and slide over the elevation on the inlet before you twist the cardboard stiffener to lock it.

4.2 Replacing / cleaning the filter

Open the lid and take out the dust bag as described earlier. The filter sits at the bottom of the container around the motor housing. **Never use the central vacuum cleaner without a filter installed.**

Pull the filter out of the container, Fig. 13. The filter can be cleaned by shaking it or washing it in water.
If you wash the filter, you must let it dry completely before refitting it.
Take the cleaned/new filter and place it in the bottom of the container. Press the outer edge of the filter down against the sides of the container so that the filter bulges up slightly. Then push the filter down into place. Make sure the filter is packed in tightly against the motor housing, Fig. 14. Reinstall the dust bag and replace the lid. Check that the lid is firmly secured.

Fig. 14

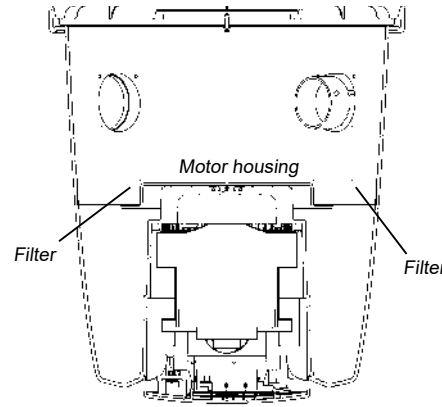

5 Vacuum unit Supreme 150 / Performer 150 / Supreme 250 / Performer 250 / Supreme LCD assembly instructions

Fig. 15

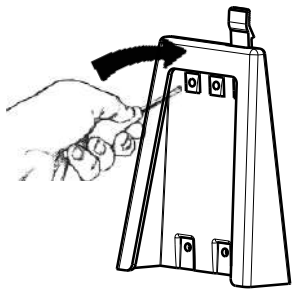

5.1 Fitting the wall bracket

Plan the positioning of the wall bracket so that there is plenty of space above and below the area where the vacuum unit is to be located. Make sure there is a minimum of 200 mm free space below the dust container. Mark the positions for all four screw holes with a pen or similar. The diameter of the holes in the holder is 5 mm. Select screws and, if necessary, wall plugs suitable for the type of wall concerned. Drill the four screw holes.
Fit the wall bracket with the large opening pointing downwards, see Fig. 15. Then screw the holder firmly into place.

Fig. 16

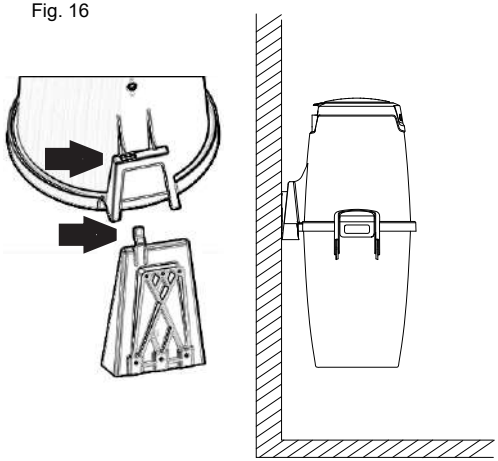

5.2 Locating the vacuum cleaner on the wall bracket

To facilitate the procedure, first remove the dust container. Free the container by pulling both handles outwards. Then remove the container from the machine. To mount the vacuum cleaner/motor chassis to the wall bracket - just lower the chassis downwards so that the locking device of the bracket will pass through the slot of the chassis Fig. 16. Make sure the corresponding bracket on the machine is held firmly in place by the wall bracket.
When removing the motor chassis from the wall bracket - push the locking device towards you so it will release the chassis and then lift the chassis up from bracket.

5.3 Connecting the machine

The machine is connected with the flexible suction hose in the lower position and the exhaust pipe uppermost, Fig 17. The flexible hose is connected to the dust inlet at the container of the cleaner. Push the hose in to the inlet at the cleaner until the hose locks. Press the button on the hose inlet downwards in order to remove the suction hose. The flexible suction hose acts as an adapter connecting the vacuum unit with the pipe system.

NB! These connections must not be glued in case the unit is handed in for service.

Position the central vacuum cleaner so that the exhaust pipe can be kept as short as possible, maximum. 5 metres. Take the surroundings into consideration when positioning the exhaust. For this reason, you should always fit a muffler.
For additional information concerning the assembly and installation of the pipe system and low-current lead, please refer to the separate assembly instructions supplied with the pipe package.

Fig. 17

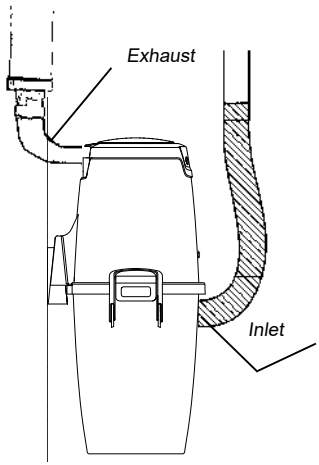

Push the hose in to the inlet at the cleaner until the hose locks. Press the button on the hose inlet downwards in order to remove the suction hose.

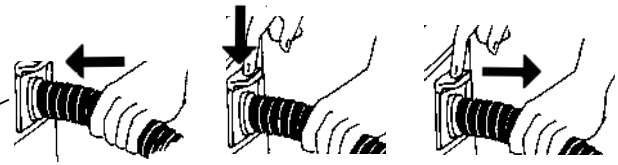

5.4 Utility inlet (Standard accessory in Canada)

If you need an extra inlet on the machine, you can attach the utility inlet directly to the inlet on the vacuum cleaner and attach the flexible hose to the utility inlet.
The utility inlet can be used with both Manual, On/off and Wireless hoses. Just connect the vacuum hose to the inlet and push the on/off button on the cleaner to start vacuum cleaning.
If the lid is not fully closed when detaching the hose, it will automatically close next time the cleaner is started.

6 Operating instructions Supreme 150 / Performer 150 / Supreme 250 / Performer 250 / Supreme LCD

6.1 Starting the machine

The control current outlet (low voltage) is connected to a control current lead running the length of the pipes. Both ends of the low-voltage lead should be connected to the connection panel on the vacuum unit. One lead to each outlet.
The central vacuum cleaner's power cable must be connected to a 230 volt mains socket. The appliance is double-insulated and does not need to be earthed.

Start/stop button

All models have a start/stop button on the front to start and stop the power unit, Fig. 18. The start/stop button can also be used when/if you want to use a Nilfisk utility inlet to vacuum direct from the machine (if you do not have a Nilfisk hose with remote control) or for testing and demos.

Fig. 18

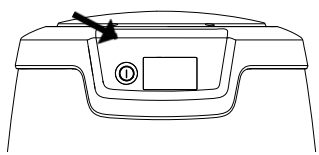

Fig. 19

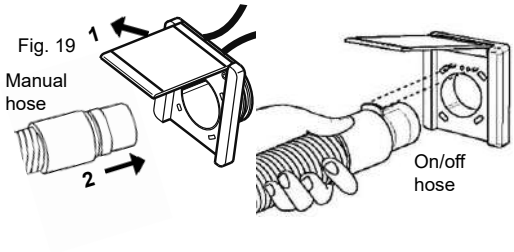

Manual hose

The vacuum cleaner starts and stops automatically. When the vacuum hose is connected to a vacuum socket, a metal ring on the end of the hose closes the control circuit and the vacuum cleaner starts up. Fig. 19. When the hose is removed from the vacuum socket, the vacuum cleaner stops.

On/Off hose

Some models have an hose with remote control (on/off function) for the vacuum cleaner. The hose for these models are to be connected as shown in Fig. 19. NOTE! The plate at the hose inlet must be turned upwards, so that the hose inlet will be locked to the wall inlet by the two notches at the wall inlet.

Wireless handle

If you use a hose with a wireless handle, you can start and stop the vacuum cleaner using the switch on the handle, Fig. 20. Wireless handles have also the feature of adjusting the suction power of the cleaner, using buttons at the hose handle.

Fig. 20

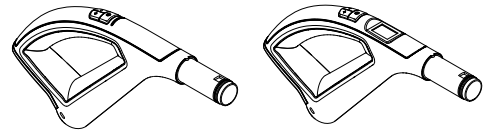

Wireless Deluxe

6.2 Servicing

Always unplug the power cable before doing any service work! If suction is poor, it indicates that the flow of air through the machine is restricted. This may be due to the following:

- The dust bag is full and should be replaced.
- The filter is clogged and should be cleaned of dust.

Thermal protector

The vacuum cleaner has a thermal cut-out that trips if the vacuum cleaner becomes overheated.

Supreme 150 / Performer 150 / Supreme 250 / Performer 250

If this happens - unplug the main power cord to reset the vacuum cleaner. Wait 5-10 minutes to allow the machine to cool down. While you are waiting, check the hose, dust bag and filter to be sure that nothing is blocking the flow of air through the machine. The vacuum cleaner should now start again. If the cut-out trips again, you need to get a service firm to remedy the fault.

Supreme LCD

When the overheat symbol in the display on the cleaner is activated (models with display) the cleaners' thermal cut-out has tripped. For more information regarding thermal cut out, see Overheat indicator.

6.3 Supreme LCD Display

The Supreme LCD model has a display giving information about the machine, Fig. 21.

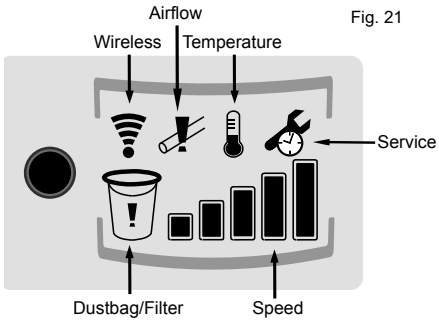

Fig. 21

Speed level

When the start button is pushed or the hose is connected to the wall socket, the display will turn on and show the speed level.

Dust bag/bag filter indicator

When the dust bag/filter symbol starts to flash during operation, the cleaner tells you that it is almost time to clean the bag filter and replace the dust bag. When it is time to do so, symbol will be lit continuously. The dust bag/filer symbol will be lightened after every 20 operation hours of the cleaner at the latest. If the symbol is lit, do like this: Turn off the cleaner by the hose handle (remote versions) or remove the suction hose from the wall inlet (manual hose versions) or by pushing the on/off switch on the display. Then check if the bag filter/dust bag is clogged. Replacement is described in chapters 7.1, 7.2, 7.3 and 7.4.
In switched off mode, re-set run time counter by holding the start/stop button down until the dust bag indicator goes out (after approx. 5 sec.).

Reduced airflow indicator - lit

The reduced airflow symbol on the display indicates that the airflow through the vacuum cleaner is reduced. After 30 seconds of operation with reduced airflow, the vacuum motor will be shot down in order to prevent damage to the motor. If the reduced airflow symbol is lit and the motor has been shut down, do like this: Check the bag filter and dust bag (see chapters 7.1, 7.2, 7.3 and 7.4) to see if anything is blocking the airflow. Remove the material causing the reduced airflow symbol to indicate.

Service indicator

When the service symbol starts flashing, the motor will run for one more hour before it stops/will not start. The purpose of the service symbol is to inform you that it is time to order service of the cleaner. When the symbol is continuously lit, the run time counter in the cleaner has counted that the allowed amount of run time has passed. You must now contact an authorised service workshop and let them perform a service of the cleaner and to reset the run time counter.

Overheat indicator - flashing

The overheat symbol indicates that the cleaner has become overheated. The cleaner stops automatically. Unplug the main power cord to reset the vacuum cleaner and wait 5-10 minutes to allow the machine to cool down. While you are waiting, check the hose, dust bag and filter to be sure that nothing is blocking the flow of air through the machine.

Signal indicator - flashing

When the symbol is flashing, the hose handle is out of range and there is no connection to the cleaner. The cleaner will automatically stop after 30 min. if the hose handle or the cleaner has not been activated.

7 Filter and dust bags - Supreme 150 / Performer 150 / Supreme 250 / Performer 250 / Supreme LCD

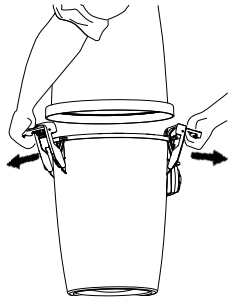

Fig. 22

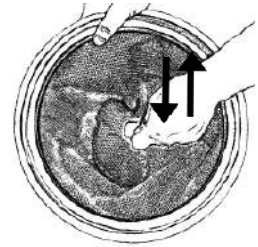

Fig. 23

7.1 Replacing the bag filter

A bag filter must always be installed in the dust container. Clean the filter in the following way:

1. Release the two handles clamping the dust container. The handles are easily unlocked by lifting up the handles until they come to a stop. When you pull the handles outwards away from the cleaner, the container is released. Fig. 22.
2. Do not remove the filter from the container. Instead, give the filter a light shaking inside the container to loosen dust from the filter allowing it to fall into the container. This is done by grasping the strap on the filter and quickly move the filter up and down as shown in Fig. 23.
3. Lift out the bag filter. If a dust bag is being used - remove the dust bag. Then empty the container of any remaining dust in a suitable place.

7.2 Fitting the bag filter

Replace the bag filter in the machine as follows:

1. Replace the cleaned/shaken bag filter in the container. Make sure the filter support fits into the inner edge of the dust container properly. Check that the filter is fitted the right way up - the cloth handle on the filter should be visible.
2. Then replace the dust container with the bag filter in the cleaner's vacuum unit.
3. Attach the container on the vacuum unit by lifting the container back in place and pushing the handles back in over the edge of the cleaner till you hear a click. Push down the handles and ensure that the vacuum unit and dust container are fitted together properly.

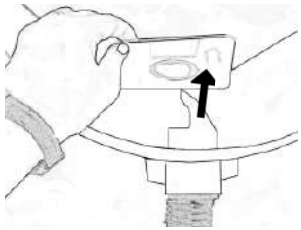

Fig. 24

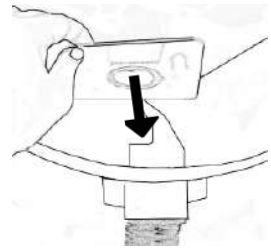

Fig. 25

7.3 Replacing the dust bag

The machine is supplied with a dust bag. Replace the dust bag in the following way:

1. Release the two handles clamped on to the dust container. The handles are easily unlocked by lifting up the handles until they come to a stop. When you pull the handles outwards away from the cleaner, the container is released. Fig. 22.
2. Lift off the container.
3. Shake the dust from the bag filter. It may be advantageous for the filter to be installed in the container in such a way that dust in the filter can be shaken down into the dust container.
4. Lift out the bag filter.
5. Remove the dust bag by taking hold of the cardboard stiffener and carefully pulling out the card and bag from the container, Fig. 24. Fold down the perforated part of the cardboard towards the opening of the bag in order to prevent the bag contents to leak out.
6. Empty the container of dust.

7.4 Fitting the dust bag

Replace the dust bag as follows:

1. Fit the dust bag's card with a hole into the bag holder, Fig. 25.
2. Replace the cleaned/shaken bag filter in the container. Make sure the filter support fits into the inner edge of the dust container properly.
   Check that the filter is fitted the right way up - the cloth handle on the filter should be visible.
3. Replace the dust container on the vacuum unit. Close the container on the vacuum unit by applying inward pressure to the two handles to ensure the vacuum unit and dust container are fitted together properly.

The Supreme 150 / Performer 150 / Supreme 250 / Performer 250 / Supreme LCD can be run with or without the installation of a dust bag - the choice is yours. These products must though always be operated with the bag filter fitted in the cleaner.

8 Electrical connection

On/Off

The control current outlet (low voltage) is connected to a control current lead running the length of the pipes. Both ends of the low-voltage lead are connected to the connection panel on the vacuum unit. One lead to each outlet. The low-voltage lead should be connected as informed below.

Location of the outlet for the low-voltage cables:

Supreme 100

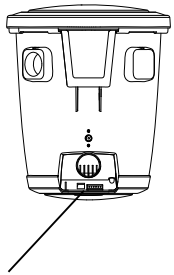

Supreme 100
The connection panel is located in the bottom of the vacuum unit.

Supreme 150 / Performer 150 / Supreme 250 / Performer 250 / Supreme LCD
The connection panel is located in the top of the vacuum unit

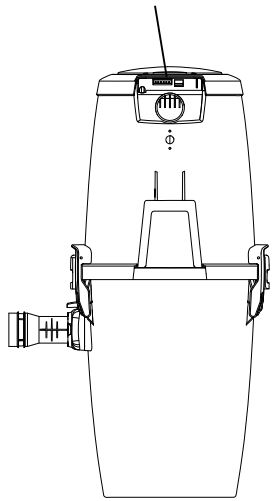

Connection panel

All models have the low voltage cable connector placed to the left on the panel. These models do also have two extra outlets on the panel. These outlets are prepared for future functions and are not in use for the moment. The connector for the cable to the transceiver box is placed to the right.

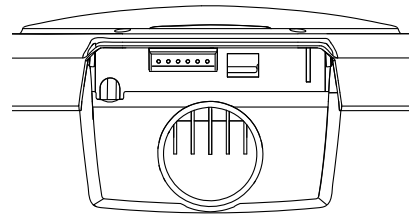

Connection of the low voltage cables

The low voltage cables that runs along the pipes, is to be connected to the connector at the vacuum cleaner. Connect the ends of cables in the electrical sockets, one cable end in each socket. Secure the low voltage cables by pulling the snap lockings at the connector, downwards.

Connector

Secure the low voltage cables at the connector - pull the snap lockings at the connector downwards.

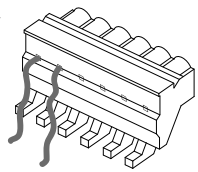

Low voltage cable

9 Accessories

Telescopic tube

Adjust the length of the telescopic tube by pressing/pulling the regulator and sliding the tube it in or out, Fig. 26.
(For cleaning stairs, we recommend reducing the length of the tube to the minimum.

Fig. 26

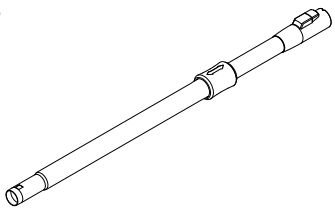

Standard floor nozzle

This is a universal, lightweight floor nozzle that can be used on most floor surfaces. You can switch from cleaning carpets to parquet or other flooring, Fig. 27/28.

Fig. 27

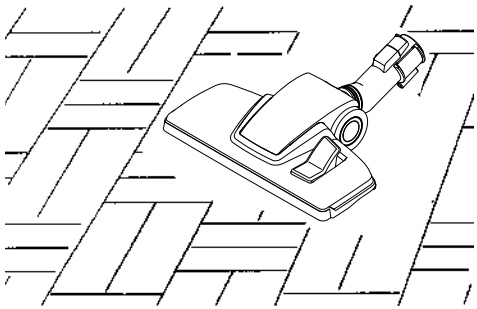

Fig. 28

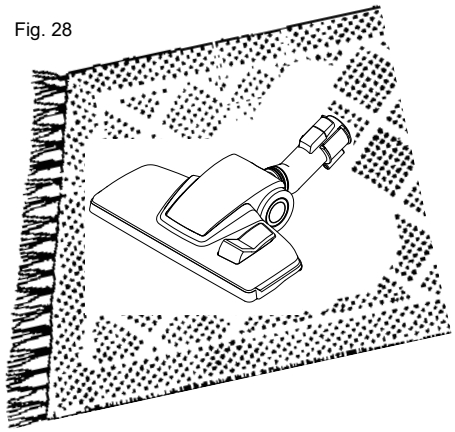

Radiator/crevice nozzle

This nozzle is useful for hard-to-reach, restricted areas such as corners, crevices and radiators.

Fig. 29

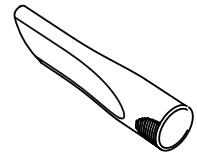

Dusting brush

The dusting brush can be used on lamps, pictures, curtains and other textiles, Fig. 30

Fig. 30

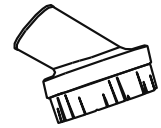

Furniture nozzle

Small, practical nozzle for vacuuming furniture, cushions and textiles, Fig. 31.

Fig. 31

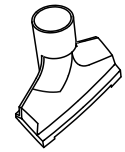

Remember!
Never vacuum up liquids, broken glass or hot ashes, Fig. 32.

Fig. 32

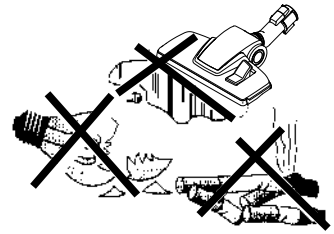

10 Troubleshooting

All work involving the 240 volt mains electricity supply must be carried out by a qualified electrical contractor with full knowledge of the relevant safety regulations.

The vacuum cleaner will not start

Thermal protector

The vacuum cleaner has a thermal cut-out that trips if the vacuum cleaner becomes overheated.

Supreme 100 / Supreme 150 / Performer 150 / Supreme 250 / Performer 250

If this happens - unplug the main power cord to reset the vacuum cleaner. Wait 5-10 minutes to allow the machine to cool down. While you are waiting, check the hose, dust bag and filter to be sure that nothing is blocking the flow of air through the machine. The vacuum cleaner should now start again. If the cut-out trips again, you need to get a service firm to remedy the fault.

Supreme LCD

When the overheat symbol in the display on the cleaner is activated (models with display) the cleaners' thermal cut-out has tripped. For more information regarding thermal cut out, see Overheat indicator.

Other troubleshootings

- Are you using the correct hose?
  Only the original hoses fit correctly.
- Does the vacuum cleaner start when you try a different vacuum socket? If so, there is a fault in the electrical connection to the first socket. Unscrew the socket and check the connection at the back.
- Is the power supply connected to the vacuum unit?
- Is there power at the socket?
- Is the low-voltage lead connected to the vacuum unit?
- The batteries to the radio remote control (wireless version of vacuum cleaner) may have been discharged. Replace the batteries with new ones, type 1.5V AAA.

The vacuum cleaner will not stop

- Has a metal object become lodged in one of the vacuum sockets causing the pins to become fused?

Poor suction power

- Are all the vacuum sockets closed properly?
- Has something become jammed in one of the vacuum sockets?
- Is the container lid closed properly?
- Is the gasket between the container and the lid in place?
- Is it damaged?
- Is the pipe system blocked?
- Is the dust bag full or clogged?
- Is filter clogged?

Supreme LCD Display

The Supreme LCD model has a display giving information about the machine, Fig. 21.

Speed level

When the start button is pushed or the hose is connected to the wall socket, the display will turn on and show the speed level.

Dust bag/bag filter indicator

When the dust bag/filter symbol starts to flash during operation, the cleaner tells you that it is almost time to clean the bag filter and replace the dustbag. When it is time to do so, symbol will be lit continuously. The dust bag/filer symbol will be lightened after every 20 operation hours of the cleaner. If the symbol is lit, do like this: Turn off the cleaner by the hose handle (remote versions) or remove the suction hose from the wall inlet or by pushing the on/off switch on the display. Then check if the bag filter/dust-bag is clogged. Replacement is described in chapters 7.1, 7.2, 7.3 and 7.4.
In switched off mode, re-set run time counter by holding the start/stop button down until the dust bag indicator goes out (after approx. 5 sec.).

Reduced airflow indicator - lit

The reduced airflow symbol on the display indicates that the airflow through the vacuum cleaner is reduced. After 30 seconds of operation with reduced airflow, the vacuum motor will be shot down in order to prevent damage to the motor. If the reduced airflow symbol is lit and the motor has been shut down, do like this: Check the bag filter and dust bag (see chapters 7.1, 7.2, 7.3 and 7.4) to see if anything is blocking the airflow. Remove the material causing the reduced air flow symbol to indicate.

Service indicator

When the service symbol starts flashing, the motor will run for one more hour before it stops/will not start. The purpose of the service symbol is to inform you that it is time to order service of the cleaner. When the symbol is continuously lit, the run time counter in the cleaner has counted that the allowed amount of run time has passed. You must now contact an authorised service workshop and let them perform a service of the cleaner and to reset the run time counter.

Overheat indicator - flashing

The overheat symbol indicates that the cleaner has become overheated. The cleaner stops automatically. Unplug the main power cored to reset the vacuum cleaner and wait 5-10 minutes to allow the machine to cool down. While you are waiting, check the hose, dust bag and filter to be sure that nothing is blocking the flow of air through the machine.

Signal indicator - flashing

When the symbol is flashing, the hose handle is out of range and there is no connection to the cleaner. The cleaner will automatically stop after 30 min. if the hose handle or the cleaner has not been activated.

WARNING!

Blockages can occur if:

a) the tools and accessories are not used as directed at all times.
b) wet or damp carpets are vacuumed.
c) foreign objects are vacuumed up when the tools are not affixed to the hose.
d) the wall sockets are not kept open until the system motor stops completly
e) the filter and bags are not regularly cleaned and replaced as per manufacturers instructions.

NB! Blockages are caused by misuse and are not covered by the guarantee or warranty.

10.1 Service/maintenance guide - Supreme 100

NB! Never vacuum without a filter and dust bag installed in the model Supreme 100

Product	How often?	Why?	How?
Dust bag	Should be replaced before it becomes completely full, depending on use but normally 2-4 times a year.	Poor suction and danger of creating a blockage in the pipe system.	Grasp the edge of the lid and open it by pulling upwards. Remove the old dust bag by turning the cardboard stiffener to the right or left so that the elevation on the nozzle penetrates the opening in the cardboard. Now slide the bag off the inlet. Push the opening in the cardboard over the elevation on the inlet and pull on the new bag. Twist the cardboard to lock the bag in place. NB! The opening in the card must be adjusted and pushed past the elevation on the inlet before the cardboard can be locked into place with a twisting action. **NB! Never vacuum without a dust bag installed.**
Filter in bottom	Should be checked when changing the bag.	Poor suction can result. Dust can find its way into the motor.	Remove the dust bag as described above. Remove the filter from the bottom. The filter can be cleaned by shaking it or washing it in water. NB! The filter must be completely dry before being reinstalled. Replace the cleaned filter in the machine. Press the outer edge of the filter down against the sides of the container so that the filter bulges up slightly. Refit the dust bag and replace the lid. Check that the lid is sitting firmly in place. **NB! Never vacuum without a filter installed.**

10.2 Service/maintenance guide - Supreme 150 / Performer 150 / Supreme 250 / Performer 250 / Supreme LCD

NB! Never vacuum without a filter installed.

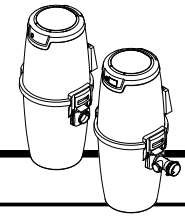

Product	How often?	Why?	How?
Dust container	Should be emptied before the container is 3/4 full, depending on use but normally 2-4 times a year.	Danger of blockage in the pipe system.	Release the two handles clamping the dust container. The handles are easily unlocked by lifting up the handles until they come to a stop. When you pull the handles outwards away from the cleaner, the container is released. Lift off the container. Lift out the filter and dust bag - see additional information below. Empty the dust into a plastic bag and put in dustbin. Any remaining dust or fluff can be removed manually.
Dust bag	Should be replaced before it becomes completely full, depending on use but normally 2-4 times a year.	Poor suction and danger of creating a blockage in the pipe system.	Release the two handles clamping the dust container. The handles are easily unlocked by lifting up the handles until they come to a stop. When you pull the handles outwards away from the cleaner, the container is released. Lift off the container. Lift out the filter. Then remove the dust bag by pulling the bag's cardboard stiffener off the nozzle. Replace in reverse order.
Filter	Should be shaken when the container is emptied. NB: Only use dry cleaning methods	To maintain good suction power.	Release the two handles clamping the dust container. The handles are easily unlocked by lifting up the handles until they come to a stop. When you pull the handles outwards away from the cleaner, the container is released. Lift off the container. Do not remove the filter from the container. Instead, give the filter a light shaking inside the container to loosen dust from the filter and allow it to fall into the container. Lift out the bag filter. If a dust bag is being used - remove it. Then empty the dust from the container in a suitable place.

11 Dimensional drawings

Dimensional drawings in mm.

Supreme 100

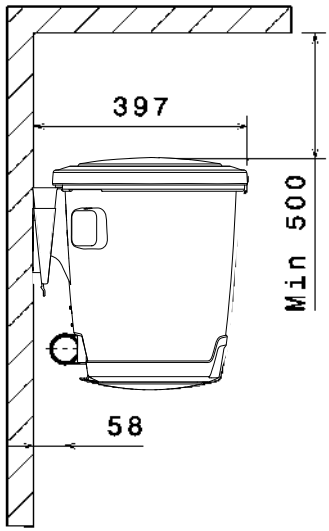

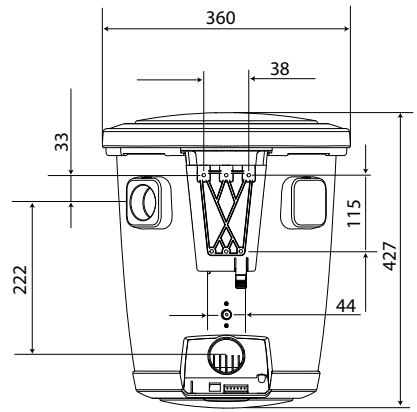

Supreme 150 / Performer 150 / Supreme 250 / Performer 250 / Supreme LCD

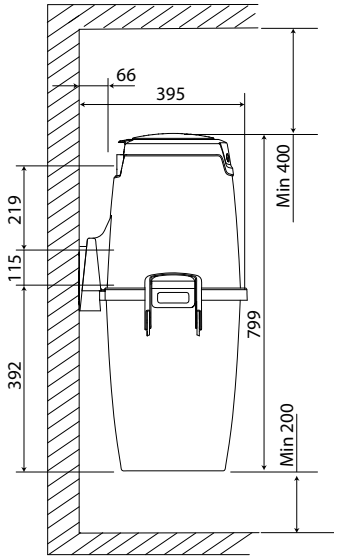

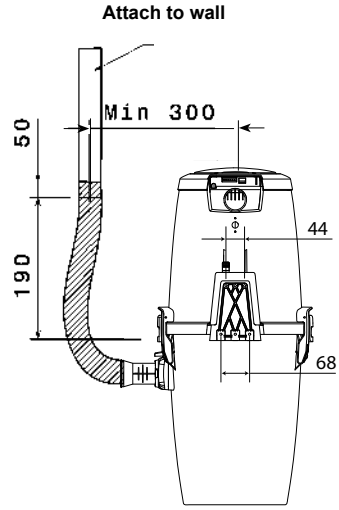

12 Wireless communication - Wireless+/Deluxe

Intended use of radio equipment

WARNING!
Do not pull out the suction hose from the cleaner while the motor/fan unit of the cleaner is running. These machines have a safety shut off function. This shut off function will be activated when the machine is operated with a closed vacuum socket.

12.1 Transceiver box

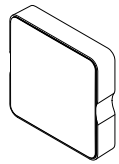

Before you mount the transceiver box to the wall you should always test if you have a signal between the transceiver box and the hose handle in your entire home. Connect the box to the cleaner and turn the cleaner on and off using the hose handle from different places in your home.

The first transmission

The hose handle and the cleaner needs to have a first communication before starting the cleaner. This is also valid if the hose handle has been replaced (spare part) or if you want to connect an extra hose. Do like this before starting your wireless cleaner:

1) Unplug the main cord.
2) Plug in the cord again, and then push the on/off button at the hose handle for approximately 10 seconds. This must be done within 60 seconds after the cleaner has been plugged in
3) The handle and the cleaner do now communicate.

Installing the transceiver box

Mount the transceiver box on the wall minimum 1 meter away from the cleaner for best signal between the transceiver box and the hose handle. The transceiver box can be moved to different places in your home for a better range by using an up to 30 meter network cable. Cables can often be bought in your local Electronics store.

Connecting the transceiver box

To be able to use the wireless Nilfisk hose handles, you must first connect the transceiver box to the cleaner. This is done by using the 2 meter the network cable (RJ45) that comes with the transceiver box. Connect the cable to the transceiver box and the right socket in the back of the cleaner.

12.2 Wireless hose handle

Instruction for use

The on-off function and power regulation is controlled by radio technology. You do not have to point at the machine like infra-red controls. The wireless bent end can be used anywhere in the house.

Start and stop

Start: One push at the switch will start the cleaner.
Stop: One push at the switch will shut off the cleaner.
The power regulation can be adjusted in 5 steps. You switch between the different steps by pressing the (+) or (-) buttons at the hose handle.

Wireless

The LED-indicator is placed above the on/off button and will be activated with different lights depending on the actions that are taken:

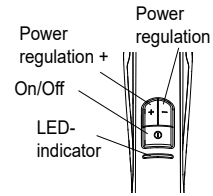

The lamp is activated at start or stop actions or when the power regulation is adjusted.
The lamp flashes a warning light that indicates that the bag filter/dust bag is clogged and needs cleaning/replacement.
You must then check and clean or replace the filter/bag.

Deluxe info center display

The display is placed above the on/off button and will show different symbols depending of the status of the cleaner.

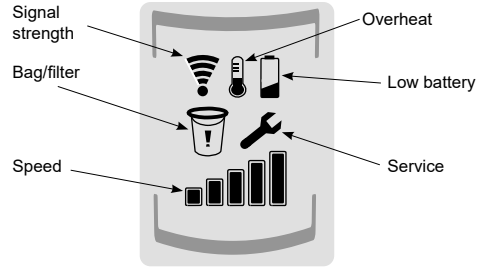

Speed level: Bars shows the actual speed level
Low Battery flashing: Battery is under 5%, Change battery.
Service warning / Air flow blocked lit: Indicates for both Service warning and Blocked airflow. See 10 Troubleshooting
Check bag/filter flashing: It is almost time to change dust bag and clean filter.
Check bag/filter lit: Dust bag or filter is clogged. Change dust bag and clean filter.
Signal flashing: Hose handle is out of range. No connection to the cleaner.
Overheat flashing: Thermal cut-out has tripped and the cleaner has stopped. See 10 Troubleshooting

Battery

The lifetime of the enclosed batteries in the bent end is approximately three (3) years. If the battery capacity at operation start is to low, the cleaner will then be shut off. If the cleaner would not start or the power regulation via the hose handle does not work, you must replace the batteries at the hose handle. Replace to battery type 1.5V AAA. For more information and trouble shooting see chapter 10 in this instruction for use.

How to replace battery at the hose handle

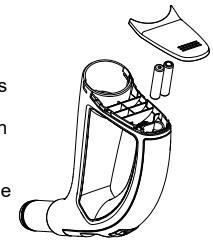

1) Open the lid of the battery holder by sliding the lid towards the front of the hose handle.
2) Replace the used batteries with two new ones, type 1.5V AAA. Make sure the polarity of the batteries is placed correct at the bracket.
3) Slide the battery lid back until you hear a click.

Sisältö

1. **Tärkeät turvallisuutta koskevat huomautukset** **55**
   1.1 Tekniset tiedot 56
2. **Imulaitteen Supreme 100 asennusohjeet** **57**
   2.1 Seinätelineen kiinnitys 57
   2.2 Imurin sijoittaminen seinätelineeseen 57
   2.3 Laitteen liitäntä 57
3. **Käyttöohjeet Supreme 100** **58**
   3.1 Laitteen käynnistys 58
   3.2 Huolto 58
4. **Suodatin ja pölypussit - Supreme 100** **59**
   4.1 Pölypussin poisto 59
   4.2 Suodattimen vaihto / puhdistus 59
5. **Imulaite Supreme 150 / Performer 150 / Supreme 250 / Performer 250 / Supreme LCD asennusohjeet** **60**
   5.1 Seinätelineen kiinnitys 60
   5.2 Imurin sijoittaminen seinätelineeseen 60
   5.3 Laitteen liitäntä 60
   5.4 **Lisälaitteen liitäntä (vakiovaruste Kanadassa)** 61
6. **Käyttöohjeet Supreme 150 / Performer 150 / Supreme 250 / Performer 250 / Supreme LCD** **61**
   6.1 Laitteen käynnistys 61
   6.2 Huolto 61
   6.3 Näyttö Supreme LCD 62
7. **Suodatin ja pölypussit - Supreme 150 / Performer 150 / Supreme 250 / Performer 250 / Supreme LCD** **63**
   7.1 Pussisuodattimen poisto 63
   7.2 Pussisuodattimen asennus paikalleen 63
   7.3 Pölypussin poisto 63
   7.4 Pölypussin asennus paikalleen 63
8. **Sähköliitäntä** **64**
9. **Tarvikkeet** **65**
10. **Vianetsintä** **66**
    10.1 Huolto-/kunnossapito-ohje - **Supreme 100** 67
    10.2 Huolto-/kunnossapito-ohje - **Supreme 150 / Performer 150 / Supreme 250 / Performer 250 / Supreme LCD** 67
11. **Mittapiirustukset** **68**
12. **Langaton tietoliikenne: Wireless+/Deluxe** **69**

Vakuutus **86**

Onnittelumme keskuspölynnimurin valinnan johdosta! Jos käytät pölynimuriasi näiden käyttöohjeiden mukaisesti, se tulee olemaan mukava ja tehokas kodin apuväline useiden vuosien ajana.

Koska kehitämme jatkuvasti tuotteitamme, pidätämme oikeuden rakenteellisiin muutoksiin tarpeen mukaan. Pidätymme vastuusta myös painovirheiden osalta.

Kuluttajansuojalaki koskee tätä tuotetta myyntiehtojen mukaisesti - olettaen, että tuotetta on käytetty oikein (kotitalouskäytössä) ja ylläpidetty tässä oppaassa annettujen ohjeiden mukaisesti. Pölypussit ovat kulutustarvikkeita.

Tämä tuote on useiden eri maiden sähkölaitteiden jätehuoltoa koskevien määräysten mukainen ja käyttöaikansa jälkeen se on toimitettava joko takaisin jälleenmyyjälle tai kierrätyspisteeseen.

Virheellistä asentamista koskevat valitukset tulee tehdä asennuksesta vastaavalle yritykselle. Oikeus korvauksen saamiseen voi raueta laitteen virheellisen käytön tai tuotteen kunnossapitoon liittyvän merkittävän laiminlyönnin johdosta.

1 Tärkeät turvallisuutta koskevat huomautukset

Tulipalon, sähköiskun ja loukkaantumisvaaran välttämiseksi lue turvallisuutta koskevat huomautukset ja varoitukset huolellisesti ennen laitteen käyttämistä.

- Tämä keskuspölynimuri on tarkoitettu vain sisätilojen kuivaimurointiin.
- Tätä keskuspölynimuria ei ole tarkoitettu asennettavaksi ulkotiloihin.
- Älä koskaan imuroi, ellei suodatin ole paikallaan.
- Älä imuroi nesteitä. Älä käytä laitetta märissä olosuhteissa.
- Älä imuroi kyteviä tai palavia esineitä kuten savukkeita, tulitikkuja, kuumaa tuhkaa tai helposti syttyviä nesteitä tai kaasuja.
- Älä imuroi sellaisissa tiloissa, joissa voi olla helposti syttyviä nesteitä tai kaasuja.
- Irrota laitteen sähköjohto ennen suodattimen tai pölypussin vaihtamista ja ennen huoltotöiden aloittamista.
- Irrota laitteen sähköjohto pitämällä kiinni pistokkeesta, älä koskaan itse johdosta.
- Seinäpistorasia ja pistoke on sijoitettava sellaiseen paikkaan, jossa ne ovat selvästi näkyvillä.
- Älä imuroi teräviä esineitä kuten lasinpalasia tai neuloja, jotka voivat puhkaista pölypussin ja vahingoittaa moottoria.
- Varo imuroimasta sellaisia esineitä, jotka voivat tukkia letkuja tai putkia, kuten kynät, lelupalikat ja pienet muovipussit.
- Noudata käyttöohjeita huolellisesti. Huolto- ja korjaustöitä saa teettää vain valtuutetussa huoltoliikkeessä. Käytä vain valmistajan suosittelemia alkuperäisiä varaosia ja tarvikkeita. Älä koskaan yritä muuttaa laitteen rakennetta omin päin.
- Älä käytä keskuspölynimuria, jos sähköjohto on vahingoittunut. Keskuspölynimurissa on erikoistyyppinen sähköjohto, joka on vaihdettava uuteen samantyyppiseen, jos se vahingoittuu. Sopivan tyyppisen sähköjohdon saat huoltoedustajaltasi. Riskien välttämiseksi sähköjohdon vaihtaminen pitäisi antaa valtuutetun asiantuntijan tehtäväksi.
- Poistoputket täytyy asentaa siten, että järjestelmään ei pääse vettä eikä tiivistynyttä kosteutta.

CENELEC-maat (AT-BE-BG-HR-CY-CZ-DK-EE-FI-FR-DE-GR-HU-IS-IE-IT-LV-LT-LU-MK-MT-NL-NO-PL-PT-RO-ES-SK-SI-SE-CH-TR-GB):

- Kahdeksanvuotiaat ja sitä vanhemmat lapset ja henkilöt, joiden fyysiset, aistilliset tai henkiset kyvyt ovat rajoitetut tai joilla ei ole kokemusta tällaisista laitteista, voivat käyttää tätä laitetta, jos heitä valvotaan tai heille annetaan opastusta siitä, miten laitetta käytetään turvallisesti, ja he ymmärtävät siihen liittyvät vaarat.
- Lapsia on valvottava sen varmis-

tamiseksi, että he eivät leiki laitteella
- Älä anna lasten puhdistaa laitetta tai suorittaa sille hoitotoimenpiteitä ilman valvontaa.

Cenelecin ulkopuolella:
- Tätä laitetta ei ole tarkoitettu sellaisten henkilöiden käytettäväksi, joiden fyysiset tai henkiset kyvyt aistit ovat rajoittuneita tai joilla ei ole tarvittavaa kokemusta tai tietoa, ellei näitä henkilöitä valvota tai elleivät he ole saaneet ohjeita laitteen turvallisesta käytöstä ja elleivät he ole ymmärtäneet laitteen käyttöön liittyviä vaaroja.
- Lapsia on valvottava sen varmistamiseksi, että he eivät leiki laitteella.

Keskuspölynimuria ei saa koskaan käyttää saastuneen pölyn tai sementtipölyn imuroimiseen.

1.1 Tekniset tiedot

Laitteen tekniset tiedot	Supreme 100 0-60°	Supreme 150 Performer 150	Supreme 250 Performer 250	Supreme LCD
Korkeus	427 mm	800 mm	801 mm	802 mm
Kädensijoilla	370 mm	370 mm	370 mm	370 mm
Pituus kiinnikkeellä	400 mm	400 mm	400 mm	400 mm
Moottori	1300 W	1550 W	1700 W	1700 W
Sulake	10 A	10 A	10 A	10 A
Paino	5 kg	6,5 kg	6,5 kg	6,5 kg
Melutaso	66 dB	66 dB	66 dB	66 dB
Pölysäiliön tilavuus	-	25 l	25 l	25 l
Tilavuus käytettäessä pölypussia	10 l	14 l	14 l	14 l
Suurin imuteho, moottori	650 Airwatt	720 Airwatt	735 Airwatt	735 Airwatt
Suurin imutehor*	460 W	490 W	510 W	510 W
Suurin ilmavirtaus*	50 l/s	53 l/s	54 l/s	54 l/s
Suurin alipaine*	21 kPa	30 kPa	30 kPa	30 kPa
Radiokauko-ohjaus	X	X	X	X
Toimintatilan ilmaiseva paneeli				X
Käyttölämpötila	0-60°	0-60°	0-60°	0-60°

Kahvan tekniset tiedot	LED	LCD
Radiotaajuus	433 MHz	
Toiminto	On/off, 5 **portainen tehonsäätö**, LED toimintatilan ilmaisu	On/off, 5 **portainen tehonsäätö**, LCD toimintatilan ilmaisu
Pariston kestoikä	3 **vuotta**	3 **vuotta**
Pariston tyyppi, lkm	1,5 V AAA, 2 pcs	
Toiminta-alue	Maks. 50 **metriä**	

*Mitattuna imuyksiköstä

2 Imulaitteen Supreme 100 asennusohjeet

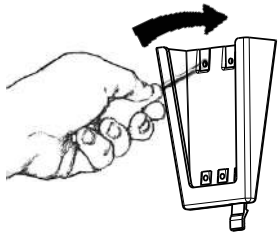

Kuva 1

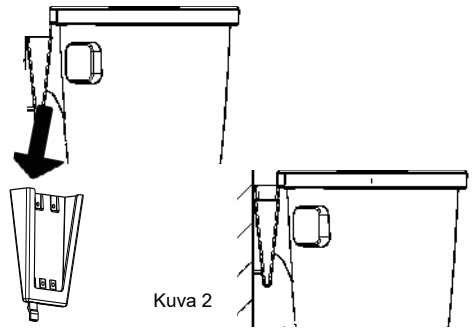

Kuva 2

2.1 Seinätelineen kiinnitys

Sijoita seinäteline niin, että imulaitteen asennuspaikan ylä- ja alapuolella on runsaasti tilaa. Varmista, että säiliön yläpuolella on vähintään 500 mm vapaata tilaa. Merkitse neljän ruuvireiän paikat kynällä tai muulla merkintävälineellä. Valitse sitten sopivat ruuvit ja, mikäli tarpeen, seinään sopivat ruuvitulpat. Poraa neljä reikää seinätelinettä varten. Ruuvireikien halkaisija pitimessä on 5 mm. Kiinnitä seinäteline niin päin, että leveämpi aukko on ylöspäin, ks. kuva 1. Kiristä ruuvit niin, että teline pysyy tukevasti paikallaan (ruuvit tulevat mukana).

2.2 Imurin sijoittaminen seinätelineeseen

Sijoita imulaite ensin niin, että asennuskiinnike on aivan seinätelineen yläpuolella, ks. kuva 2. Laske sitten laite alas seinätelineeseen. Varmista, että laitteen asennuskiinnike pysyy tukevasti paikallaan seinätelineen avulla.

Kuva 3

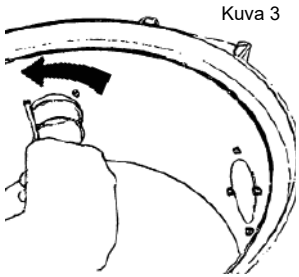

Kuva 4

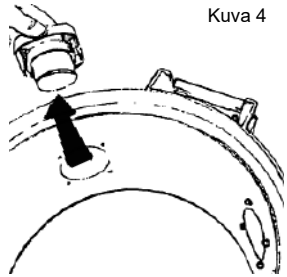

Kuva 5

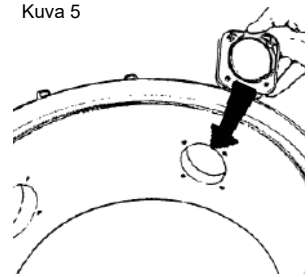

2.3 Laitteen liitäntä

Laite liitetään imuputkella ylempään reikään ja poistoputkella alempaan reikään.

Tätä liitäntää ei saa liimata, vaan se tulee teipata, kun laitetta myöhemmin huolletaan. Imuputken istukka voidaan kiinnittää kahteen eri reikään riippuen haluamastasi putkijärjestelmän asennussuunnasta.

Jos haluat vaihtaa imuputken paikkaa, toimi seuraavasti:

1. Irrota imuputken istukka ruuvaamalla auki neljä Torx-yhdistelmäruuvia Torx T20 -avaimella tai tavallisella ruuvimeisselillä, kuva 3.
2. Vedä istukka ulos laitteesta, ks. kuva 4.
3. Löysää sulkutulppaa siinä reiässä, johon aiot imuputken siirtää. Ruuvaa auki neljä Torx-yhdistelmäruuvia. Poista sulkutulppa laitteesta.
4. Sovita (siirrä) imuputken istukkaa uuteen poistoreikään. HUOM! Istukassa on merkintä ”Up”.
   Muista asentaa istukka niin, että ”Up” on ylöspäin. Kiinnitä istukka asettamalla ja kiristämällä neljä ruuvia, kuva 5.
5. Sovita sulkutulppa siihen poistoreikään, jossa aiemmin oli imuputken istukka. Käytä neljää ruuvia lukitaksesi sen paikalleen. Poistoputki tulee kiinnittää tiiviisti seinään, jotta varmistetaan, ettei sen liitäntä putken kannassa pääse löystymään. Huomioi, että taipunutta putkea pitää pystyä kiertämään eri suuntiin putken sopivan suuntauksen aikaaansaamiseksi. Liitä sen jälkeen poistoputki ja äänenvaimennin, kuva 6. Asenna keskuspölynimuri niin, että poistoputki on mahdollisimman lyhyt, enintään 5 metriä. Huomioi ympäröivät alueen poistoputken sijoittelussa. Tästä syystä on aina asennettava äänenvaimennin.

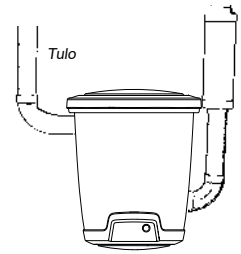

Kuva 6

Lisätietoja kokoonpanosta sekä putkien ja pienjännitejohtojen asennuksesta on putkipaketin mukana toimitetussa asennusohjeessa.

3 Käyttöohjeet Supreme 100

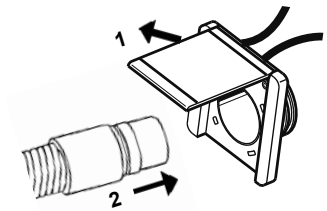

Kuva 7 Standardiletku

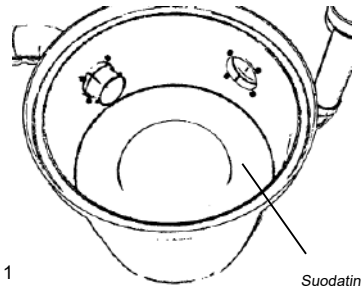

Kuva 1

3.1 Laitteen käynnistys

Ohjausvirran ulostulo (pienjännite) tulee liittää ohjausvirtajohtimeen, joka kulkee putkien pituudella.
Pienjännitejohtimen molemmat päät liitetään imurin liitäntäpaneeliin. Yksi johdin kuhunkin ulostuloon.

Keskuspölynimurin sähköjohto on liitettävä 230 voltin verkkopistorasiaan. Kodinkone on kaksoiseristetty, joten sitä ei tarvitse maadoittaa.

Käynnistys-/pysäytyspainike

Kaikkien mallien etuosassa on käynnistys-/pysäytyspainike, jonka avulla moottoriyksikkö voidaan käynnistää ja pysäyttää, kuva 8. Tätä painiketta voidaan käyttää myös, jos haluat käynnistää imuroimisen, jos käytössäsi ei ole kaukosäätimellä varustettua Nilfisk-letkua, testaamiseen ja esittelytarkoituksiin.

Kuva 8

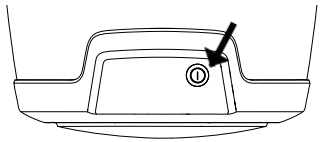

Käsikäyttöinen letku

Imuri käynnistyy ja sammuu automaattisesti. Kun imuletku liitetään imuistukkaan, letkussa oleva metallirengas sulkee ohjauspiirin ja imuri käynnistyy, kuva 7. Kun letku irrotetaan imuistukasta, imuri sammuu.

Langattomalla kytkimellä varustettu kädensija

Jos käytät langattomalla kytkimellä varustettua kädensijaa, voit käynnistää ja pysäyttää keskuspölynimurin tämän kytkimen avulla (kuva 9). Tällaisen kädensijan painikkeiden avulla voi myös säätää keskuspölynimurin imutehoa.

Fig. 9

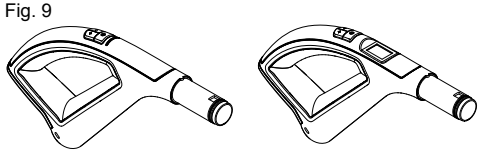

Wireless Deluxe

3.2 Huolto

Irrota sähköjohto aina ennen huoltotöiden aloittamista!
Jos imuteho on heikko, se merkitsee, että ilmavirtaus laitteen läpi on heikentynyt. Siihen voi olla seuraavia syitä:

- **Pölypussi on täynnä ja vaihdettava.**
- **Suodatin on tukossa ja puhdistettava.**

Imurissa on ylikuumenemissuoja, joka laukeaa imurin kuumentuessa liikaa. Jos näin tapahtuu, ota pistoke irti pistorasiasta ja resetoi imuri. Odota 5-10 minuuttia antaaksesi laitteen jäähtyä. Odottaessasi jäähtymistä tarkista letku, pölypyssi ja suodatin varmistaaksesi sen, että mikään esine ei ole tukkinut laitteen ilmavirtausta. Imuri on nyt käynnistettävä uudelleen. Jos suoja laukeaa uudelleen, tilaa huoltoliike korjaamaan vika.

Mallia Supreme 100 saa käyttää vain pölypussin ja suodattimen kanssa.

4 Suodatin ja pölypussit - Supreme 100

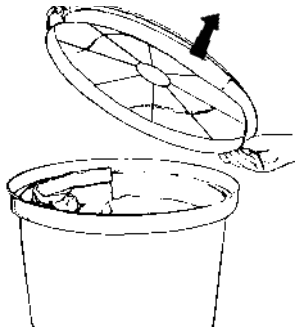

Kuva 11

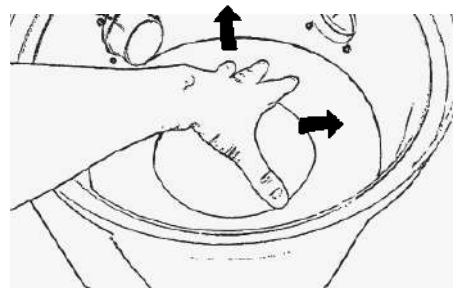

Kuva 13

4.1 Pölypussin vaihto

Keskuspölynimurin vakiovarusteena on paperinen pölypussi; **älä koskaan imuroi pölypussin ollessa poissa paikaltaan**.
Tartu kannen reunaan ja avaa vetämällä ylöspäin, kuva 11.

Pölypussin vaihto: Poista vanha pölypussi kiertämällä pahvijäykistettä oikealle tai vasemmalle niin, että tuloputken kohouma on pahvissa olevan loven kohdalla. Vedä pussi nyt irti suuttimesta.

Asenna uusi pölypussi seuraavasti: Paina pahvissa oleva lovi tuloputken kohouman yli ja vedä uusi pussi päälle. Kierrä pahvia lukitaksesi pussin paikalleen.
HUOM! Käännä pölypussin reunat alas säiliön sisään. Tällä estetään, että kansi ei hierrä tai viillä pussia rikki.

Kuva 12

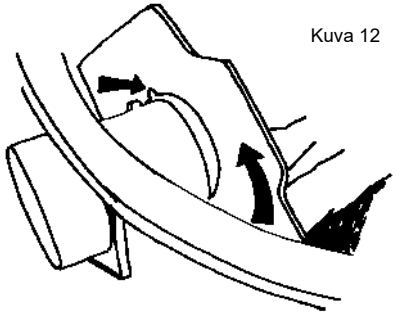

Pahvijäykiste lukitsee pussin paikalleen, kun kierrät sitä yllä olevan kuvan 12 mukaisesti.

Pahvissa oleva lovi on kohdistettava tuloputken kohoumaan ja vedettävä sen yli, ennen kuin pussi lukitan paikalleen pahvijäykistettä kiertämällä.

4.2 Suodattimen vaihto / puhdistus

Avaa kansi ja ota pölypussi pois edellä kuvatulla tavalla. Suodatin sijaitsee säiliön pohjalla moottorikotelon ympärillä. **Älä koskaan käytä keskuspölynimuria ilman paikalleen asennettua suodatinta.**

Vedä suodatin ulos säiliöstä, kuva 13. Se voidaan puhdistaa ravistelemalla tai pesemällä vedessä.
Jos peset suodattimen, anna sen kuivua kokonaan ennen takaisin paikalleen asentamista.
Aseta puhdistettu/uusi suodatin paikalleen säiliön pohjaan. Paina suodattimen ulkoreuna alas säiliön seinämää vasten niin, että suodatin pullistuu hieman. Paina sen jälkeen suodatin alas paikalleen. Varmista, että suodatin asettuu tiiviisti moottorikoteloa vasten, kuva 14. Asenna pölypussi ja kansi takaisin paikoilleen. Tarkista, että kansi on tiukasti kiinni.

Kuva 14

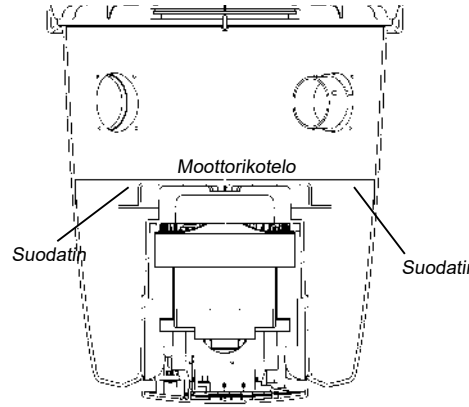

5 Imulaitteen Supreme 150 / Performer 150 / Supreme 250 / Performer 250 / Supreme LCD asennusohjeet

Kuva 15

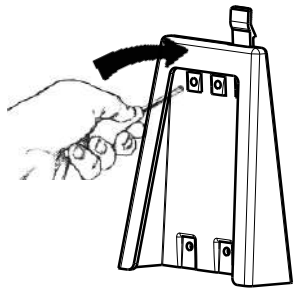

5.1 Seinätelineen kiinnitys

Suunnittele seinätelineen paikka niin, että imulaitteen asennuspaikan ylä- ja alapuolella on runsaasti tilaa. Varmista, että pölysäiliön yläpuolella on vähintään 200 mm vapaata tilaa.
Merkitse neljän ruuvireiän paikat kynällä tai muulla merkintävälineellä. Ruuvireikien halkaisija pitimessä on 5 mm. Valitse sitten sopivat ruuvit ja, mikäli tarpeen, seinään sopivat ruuvitulpat. Poraa neljä ruuvin reikää. Kiinnitä seinäteline niin päin, että leveämpi aukko on ylöspäin, ks. kuva 15. Kiristä ruuvit niin, että teline pysyy tukevasti paikallaan.

Kuva 16

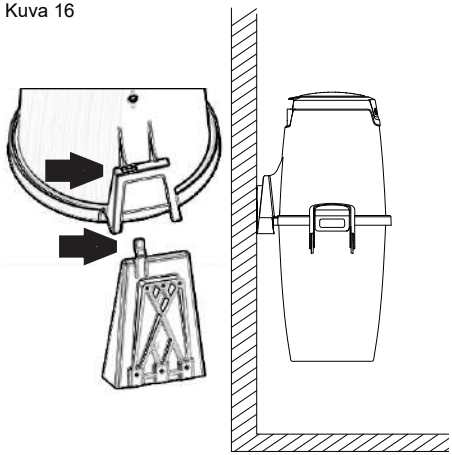

5.2 Imurin sijoittaminen seinätelineeseen

Tämä toimenpide edellyttää, että imusäiliö otetaan ensin pois. Vapauta säiliö vetämällä kahvoja ulospäin. Ota sen jälkeen säiliö pois laitteesta. Asentaaksesi imulaitteen/moottorikotelon seinätelineeseen laske koteloa alaspäin niin, että telineen lukitussalpa menee kotelossa olevan aukon läpi,kuva 16. Varmista, että vastaava kiinnike laitteen puolella on tiukasti paikallaan seinätelineessä.
Kun poistat moottoriko telon seinätelineestä, paina lukitussalpaa itseesi päin, jolloin se vapautuu ja kotelo voidaan nostaa telineestä.

5.3 Laitteen liitäntä

Laite liitetään alaosassa taipuisalla imuletkulla ja ylempänä poistoputkella, kuva 17. Taipuisa letku liitetään imurin säiliön pölyimuaukkoon. Työnnä letkun pää imurin imuaukkoon, kunnes letku lukittuu paikalleen. Poista imuletku painamalla imuaukossa oleva nuppi alas. Taipuisa imuletku toimii imulaitteen ja putkijärjestelmän välisenä sovitusosana.

HUOM! Näitä liitäntöjä ei saa liimata siltä varalta, että laitetta myöhemmin huolletaan.

Kuva 17

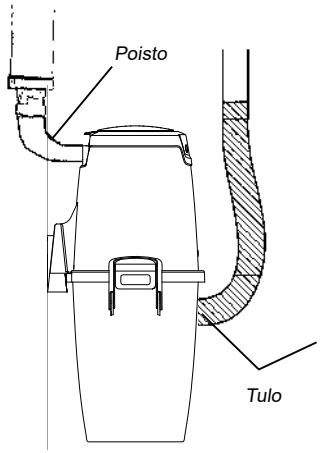

Asenna keskuspölynimuri niin, että poistoputki on mahdollisimman lyhyt, enintään 5 metriä. Huomioi ympäröivät alueen poistoputken sijoittelussa. Tästä syystä on aina asennettava äänenvaimennin.
Lisätietoja kokoonpanosta sekä putkien ja pienjännitejohtojen asennuksesta on putkipaketin mukana toimitetussa asennusohjeessa.

Työnnä letkun pää imurin imuaukkoon, kunnes letku lukittuu paikalleen. Poista imuletku painamalla imuaukossa oleva nuppi alas.

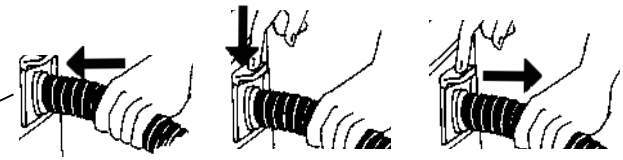

5.4 Lisälaitteen liitäntä (vakiovaruste Kanadassa)

Jos laiteeseen on yhdistettävä lisälaite, voit yhdistää sen suoraan pölyimuaukkoon ja kiinnittää letkun siihen. Pölyimuaukkoon voi yhdistää käsikäyttöisen, virtakytkimellä varustetun tai langattomalla kytkimellä varustetun letkun. Yhdistä imurointiletku pölyimuaukkoon ja käynnistä keskuspölynimuri painamalla virtapainiketta.
Jos kansi ei sulkeudu kunnolla, kun letku irrotetaan, se sulkeutuu automaattisesti, kun keskuspölynimuri käynnistetään seuraavan kerran.

6 Käyttöohjeet Supreme 150 / Performer 150 / Supreme 250 / Performer 250 / Supreme LCD

6.1 Laitteen käynnistys

Ohjausvirran ulostulo (pienjännite) liitetään ohjausvirtajohtimeen, joka kulkee putkien pituudella. Pienjännitejohtimen molemmat päät liitetään imulaitteen liitäntäpaneeliin. Yksi johdin kuhunkin ulostuloon.
Keskuspölynimurin sähköjohto on liitettävä 230 voltin verkkopistorasiaan. Kodinkone on kaksoiseristetty, joten sitä ei tarvitse maadoittaa.

Käynnistys-/pysäytyspainike

Kaikkien mallien etuosassa on käynnistys-/pysäytyspainike, jonka avulla moottoriyksikkö voidaan käynnistää ja pysäyttää, kuva 18. Tätä painiketta voidaan käyttää myös, jos haluat käynnistää imuroimisen, jos käytössäsi ei ole kaukosäätimellä varustettua Nilfisk-letkua, testaamiseen ja esittelytarkoituksiin.

Kuva 18

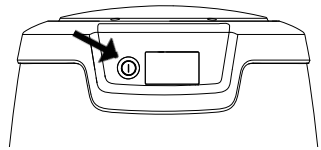

Kuva 19

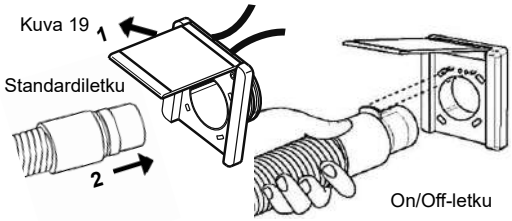

Käsikäyttöinen letku

Imuri käynnistyy ja sammuu automaattisesti. Kun imuletku liitetään imuistukkaan, letkussa oleva metallirengas sulkee ohjauspiirin ja imuri käynnistyy, kuva 19. Kun letku irrotetaan imuistukasta, imuri sammuu.

On/Off-letku

Joissakin malleissa on kauko-ohjaimella (toiminto päälle/pois) varustettu letku imuria varten. Näissä malleissa letku liitetään yllä olevan kuvan 19 mukaisesti. **HUOM!** Letku työnnetään istukkaan niin, että pistoliittimessä oleva levy on ylöspäin. Tällöin letkun pistoliitin lukittuu seinässä olevaan istukkaan siinä olevien kahden loven avulla.

Langattomalla kytkimellä varustettu kädensija

Jos käytät langattomalla kytkimellä varustettua kädensijaa, voit käynnistää ja pysäyttää keskuspölynimurin tämän kytkimen avulla (kuva 20). Tällaisen kädensijan painikkeiden avulla voi myös säätää keskuspölynimurin imutehoa.

Kuva 20

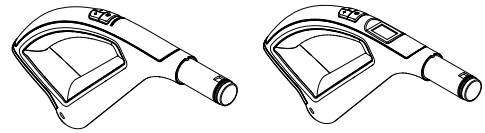

Wireless Deluxe

6.2 Huolto

Irrota sähköjohto aina ennen huoltotöiden aloittamista!
Jos imuteho on heikko, se merkitsee, että ilmavirtaus laitteen läpi on heikentynyt. Siihen voi olla seuraavia syitä:
- Pölypussi on täynnä ja vaihdettava.
- Suodatin on tukossa ja puhdistettava.

Ylikuumenemissuoja

Imurissa on ylikuumenemissuoja, joka laukeaa imurin kuumentuessa liikaa.

Supreme 150 / Performer 150 / Supreme 250 / Performer 250 /

Jos näin tapahtuu, ota pistoke irti pistorasiasta ja resetoi imuri. Odota 5-10 minuuttia antaaksesi laitteen jäähtyä. Odottaessasi jäähtymistä tarkista letku, pölypyssi ja suodatin varmistaaksesi sen, että mikään esine ei ole tukkinut laitteen ilmavirtausta. Imuri on nyt käynnistettävä uudelleen. Jos suoja laukeaa uudelleen, tilaa huoltoliike korjaamaan vika.

Supreme LCD

Jos näytöllä varustetun keskuspölynimurin näyttöön tulee ylikuumenemisen symboli, ylikuumenemissuoja on lauennut. Lisätietoja ylikuumenemissuojauksesta on Ylikuumeneminen kohdassa.

6.3 Näyttö Supreme LCD

Malleissa Supreme LCD on näyttö, joka ilmoittaa laitteen tilaa koskevia tietoja, kuva 21.

Kuva 21

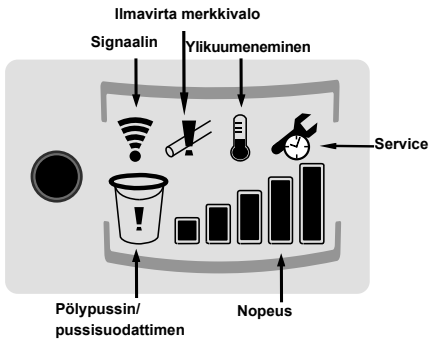

Nopeus

Näyttö käynnistyy, kun käynnistyskytkintä painetaan tai pölyimuaukkoon yhdistetään letku näyttää nopeuden tasolla.

Pölypussin/pussisuodattimen merkkivalo

Kun pölypussin/pussisuodattimen merkkivalo alkaa vilkkua käytön aikana, pian on aika puhdistaa pussisuodatin ja vaihtaa pölypussi. Kun näin on tehtävä, symboli näkyy näytössä jatkuvasti. Pölypussin/pussisuodattimen symboli tulee näkyviin viimeistään joka 20 käyttötunnin jälkeen. Kun symboli tulee näkyviin, toimi seuraavasti. Pysäytä imuri kädensijan kytkimen avulla (kaukosäätimellä varustetut mallit), irrota imuletku pölyimuaukosta (käsikäyttöisellä letkulla varustetut versiot) tai paina näytön virtakatkaisinta. Tarkista, onko pölypussi tai pussisuodatin tukossa. Vaihtamisesta kerrotaan kohdissa 7.1, 7.2, 7.3 ja 7.4. Kun virta on katkaistu, nollaa käyttöaikalaskuri pitämällä käynnistys/pysäytyspainiketta painettuna, kunnes pölypussin merkkivalo sammuu (noin 5 sekuntia).

Alentunut ilmavirta -merkkivalo syttyy

Näytössä näkyvä alentuneen ilmavirran merkkivalo ilmaisee, että ilmavirtaus imurin läpi on heikentynyt. Kun ilmavirtaus pysyy heikentyneenä 30 sekunnin ajan, moottori sammuu vaurioitumisen estämiseksi. Jos alentuneen ilmavirran symboli tulee näkyviin, toimi seuraavasti, kun moottori on sammutettu: Tarkista pussisuodatin ja/tai pölypussi (katso kohtia 7.1, 7.2, 7.3 ja 7.4) nähdäksesi, onko jokin esine tukkinut ilmavirtauksen. Poista tukos.

Huoltoaika

Kun huollon symboli alkaa vilkkua, moottori toimii vielä tunnin ajan ennen kuin se pysähtyy tai ei käynnisty. Huollon symboli ilmaisee, että on aika tilata huolto. Kun symboli palaa jatkuvasti, keskuspölynimurin käyttöaikalaskin on havainnut, että sallittu käyttöaika on kulunut. Sinun tulee nyt ottaa yhteyttä valtuutettuun huoltoedustajaan ja pyytää heitä huoltamaan imuri ja sen jälkeen resetoimaan käyttöaikalaskin.

Ylikuumeneminen - vilkkuva punainen valo

Ylikuumenemisen symboli ilmaisee, että keskuspölynimuri on ylikuumentunut. Se pysähtyy automaattisesti. Nollaa keskuspölynimuri irrottamalla pistoke pistorasiasta ja anna sen jäähtyä 5–10 minuutin ajan. Odottaessasi jäähtymistä tarkista letku, pölypyssi ja suodatin varmistaaksesi sen, että mikään esine ei ole tukkinut laitteen ilmavirtausta.

Puuttuvan signaalin merkkivalo vilkkuu

Jos tämä symboli vilkkuu, letkun kädensija on liian kaukana keskuspölynimurista, joten siihen ei ole yhteyttä. Keskuspölynimuri pysäytetään automaattisesti 30 minuutin kuluttua, jos sitä ei ohjata esimerkiksi letkun kädensijan avulla.

7 Supreme 150 / Performer 150 / Supreme 250 / Performer 250 / Supreme LCD

Kuva 22

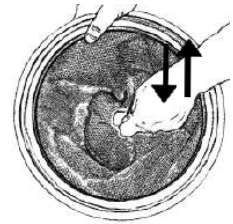

Kuva 23

7.1 Pussisuodattimen poisto

Pölysäiliössä on aina oltava pussisuodatin.
Puhdista suodatin seuraavasti:

1. Vapauta pölysäiliön kaksi lukituskahvaa. Lukituskahvat on helppo vapauttaa nostamalla niitä, kunnes ne pysähtyvät. Säiliö vapautuu, kun vedät lukituskahvoja ulospäin (kuva 22).
2. Älä poista suodatinta säiliöstä. Sen sijaan, ravista suodatinta kevyesti säiliön sisäpuolella ja anna irtopölyn laskeutua säiliön pohjaan. Tartu suodattimeen ja ravista suodatinta kuvassa 23 näkyvällä tavalla.
3. Nosta pussisuodatin ylös. Jos käytät pölypussia, ota se pois. Tyhjennä säiliö sen jälkeen sopivaan paikkaan puhtaaksi pölystä.

7.2 Pussisuodattimen asennus paikalleen

Asenna laitteen pussisuodatin paikalleen seuraavasti:

1. Aseta puhdistettu/ravistettu pussisuodatin säiliöön. Varmista, että suodattimen tuki asettuu oikein pölysäiliön sisäreunoihin. Tarkista, että suodatin on oikein päin - suodattimen kankaisen kädensijan tulee olla näkyvissä.
2. Aseta sen jälkeen pölysäiliö ja pussisuodatin yhdessä imurin imulaitteeseen.
3. Kiinnitä säiliö imulaitteeseen nostamalla säiliö takaisin paikalleen ja painamalla kahvat takaisin imulaitteen reunojen yli, kunnes ne napsahtavat paikoilleen. Paina kahvat alas. Varmista, että imulaite ja pölysäiliö sopivat toisiinsa täydellisesti..

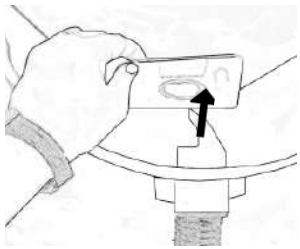

Kuva 24

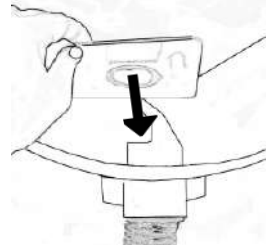

Kuva 25

7.3 Pölypussin poisto

Laitteen mukana on toimitettu pölypussi.
Poista pölypussi seuraavasti:

1. Vapauta pölysäiliön kaksi lukituskahvaa. Lukituskahvat on helppo vapauttaa nostamalla niitä, kunnes ne pysähtyvät. Säiliö vapautuu, kun vedät lukituskahvoja ulospäin (kuva 22).
2. Nosta säiliö ulos.
3. Ravistele pöly pois pussisuodattimesta. Suodatin saattaa olla hyödyllistä asentaa säiliöön niin, että suodattimessa oleva pöly pääsee laskeutumaan pölysäiliön pohjalle.
4. Nosta pussisuodatin ylös.
5. Poista pölypussi ottamalla kiinni pahvijäykisteestä ja vetämällä pahvi ja pussi varovasti ulos säiliöstä, kuva 24. Taita pahvin rei'itetty osa alas pussin suuaukon eteen estääksesi pussin sisällön pääsyn ulos.
6. Tyhjennä pölysäiliö.

7.4 Pölypussin asennus paikalleen

Asenna pölypussi takaisin paikalleen seuraavasti:

1. Työnnä pölypussin pahvi pussin pitimessä olevan aukkoon, kuva 25.
2. Aseta puhdistettu/ravisteltu pussisuodatin paikalleen säiliöön. Varmista, että suodattimen kehikko asettuu oikein pölysäiliön sisäreunaan.
   Tarkista, että suodatin on oikein päin - suodattimen kankaisen kädensijan tulee olla näkyvissä.
3. Laita pölysäiliö takaisin paikalleen imulaitteeseen. Sulje imulaitteen säiliö painamalla kaksi kahvaa sisäänpäin ja varmista, että imulaite ja pölysäiliö sovittuvat oikein yhteen.

Malleja Supreme 150 / Performer 150 / Supreme 250 / Performer 250 / Supreme LCD voidaan käyttää joko pölypussin kanssa tai ilman - valintasi mukaan. Näitä laitteita on aina käytettävä pussisuodattimen ollessa paikalleen asennettuna imurissa.

8 Sähköliitäntä

On/Off
Ohjausvirran ulostulo (pienjännite) liitetään ohjausvirtajohtimeen, joka kulkee putkien pituudella. Pienjännitejohtimen molemmat päät liitetään imulaitteen liitäntäpaneeliin. Yksi johdin kuhunkin ulostuloon. Pienjännitejohdin on liitettävä alla olevien ohjeiden mukaisesti.

Pienjännitejohdinten ulostulojen sijainti:

Supreme 100

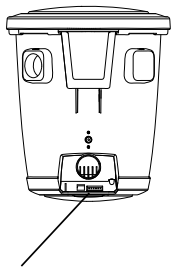

Supreme 100
Liitäntäpaneeli sijaitsee imulaitteen pohjassa.

Supreme 150 / Performer 150 / Supreme 250 / Performer 250 / Supreme LCD
Liitäntäpaneeli sijaitsee imulaitteen päällä.

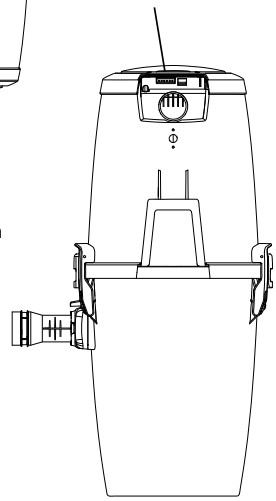

Pienjännitejohdinten liitäntä
Putkia pitkin kulkevat pienjännitejohtimet liitetään imurissa olevaan liittimeen. Liitä johdinten päät sähköpistukoihin, yksi johdin kuhunkin pistukkaan. Varmista pienjännitejohtimet vetämällä liittimen pikalukitsinta alaspäin.

Liitin

Kiinnitä pienjännitejohtimet liittimiin - vedä liittimen pikalukitsinta alaspäin.

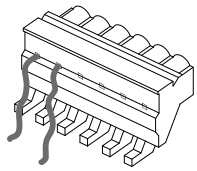

Pienjännite-johdin

Liitäntäpaneeli
Kaikissa malleissa on pienjännitejohtimen liitin paneelin vasemmalla puolella. Näiden mallien paneelissa on myös lisäulostulot. Nämä ulostulot ovat tulevaisuuden toimintoja varten eivätkä tällä hetkellä käytössä. Johtimen liitin vastaanottimeen on oikealla puolella.

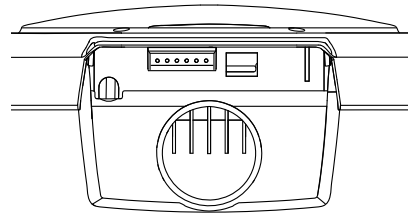

9 Tarvikkeet

Teleskooppiputki
Säädä putken pituutta painamalla/vetämällä säädintä ja työntämällä putkea sisään tai ulos, kuva 26.
(Portaiden siivoamisessa suosittelemme putken säätämistä mahdollisimman lyhyeksi.

Kuva 26

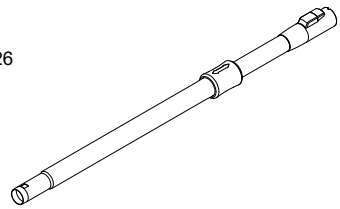

Vakiomallinen lattiasuulake
Tämä on yleiskäyttöinen, kevyt lattiasuulake, joka soveltuu useimpien lattiapintojen imurointiin. Voit vaihtaa maton imuroinnista parketin tai muun pinnan imurointiin, kuva 27/28.

Kuva 27

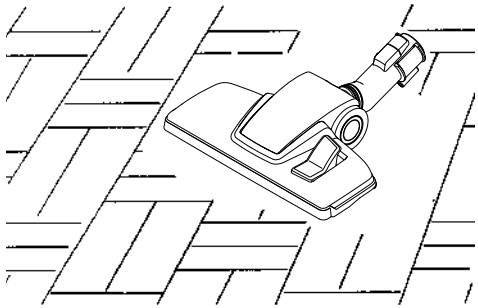

Kuva 28

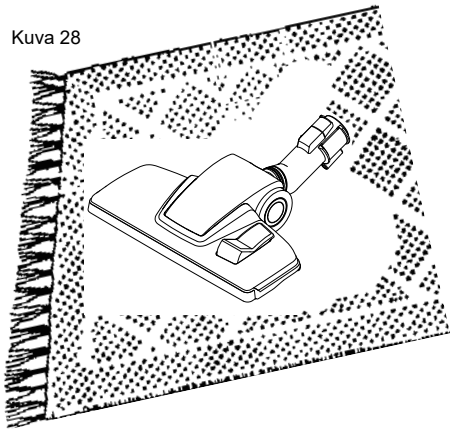

Rakosuuale
Tämä suulake on käytännöllinen kapeissa paikoissa kuten kulmissa, raoissa ja pattereiden välissä.

Kuva 29

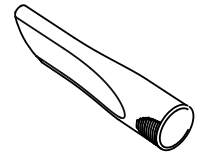

Pölyharja
Pölyharjaa voidaan käyttää lamppujen, taulujen, verhojen ja muiden tekstiilien imurointiin, kuva 30.

Kuva 30

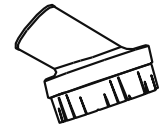

Kalustesuulake
Pieni, käytännöllinen suulake huonekalujen, tyynyjen ja tekstiilien imutointiin, kuva 31.

Kuva 31

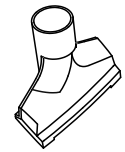

Muista!
Älä koskaan imuroi nesteitä, rikkoutunutta lasia tai kuumaa tuhkaa, kuva 32.

Kuva 32

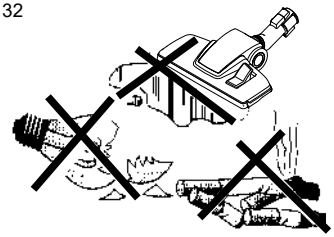

10 Vianetsintä

Kaikki 240 voltin verkkovirtaan liittyvät työt on annettava turvamääräykset tuntevan valtuutetun sähköasentajan tehtäväksi.

Imuri ei käynnisty

Ylikuumenemissuoja

Imurissa on ylikuumenemissuoja, joka laukeaa imurin kuumentuessa liikaa.

Supreme 150 / Performer 150 / Supreme 250 / Performer 250 /

Jos näin tapahtuu, ota pistoke irti pistorasiasta ja resetoi imuri. Odota 5-10 minuuttia antaaksesi laitteen jäähtyä. Odottaessasi jäähtymistä tarkista letku, pölypyssi ja suodatin varmistaaksesi sen, että mikään esine ei ole tukkinut laitteen ilmavirtausta. Imuri on nyt käynnistettävä uudelleen. Jos suoja laukeaa uudelleen, tilaa huoltoliike korjaamaan vika.

Supreme LCD

Jos näytöllä varustetun keskuspölynimurin näyttöön tulee ylikuumenemisen symboli, ylikuumenemissuoja on lauennut. Lisätietoja ylikuumenemissuojauksesta on Ylikuumeneminen kohdassa.

Muu vianetsintä

- Käytätkö oikeaa letkua?
  Vain alkuperäiset letkut sopivat oikein.
- Käynnistyykö imuri, kun käytät toista imuistukkaa?
  Jos käynnistyy, vika on ensimmäisen istukan sähköliitännässä. Ruuvaa istukka auki ja tarkista sen takana oleva liitäntä.
- Onko virtalähde kytketty imulaitteeseen?
- Tuleeko istukkaan virtaa?
- Onko pienjännitejohdin kytketty imulaitteeseen?
- Langattomasti ohjattavan keskuspölynimurin kaukosäätimen radiolähettimen paristot ovat ehkä tyhjentyneet. Vaihda niiden tilalle uudet 1,5 voltin AAA-paristot.

Imuri ei sammu

- Onko metalliesine juuttunut kiinni imuistukoihin aiheuttaen napojen välisen sillan?

Huono imuteho

- Ovatko kaikki imuistukat oikein suljetut?
- Onko jotakin juuttunut kiinni imuistukkaan?
- Onko säiliön kansi oikein kiinni?
- Onko säiliön tiiviste ja kansi paikoillaan?
- Onko se vahingoittunut?
- Onko putkisto tukossa?
- Onko pölypussi täynnä tai tukossa?
- Onko suodatin tukossa?

Näyttö Supreme LCD

Malleissa Supreme LCD on näyttö, joka ilmoittaa laitteen tilaa koskevia tietoja, kuva 21.

Nopeus

Näyttö käynnistyy, kun käynnistyskytkintä painetaan tai pölyimuaukkoon yhdistetään letku näyttää nopeuden tasolla.

Pölypussin/pussisuodattimen merkkivalo

Kun pölypussin/pussisuodattimen merkkivalo alkaa vilkkua käytön aikana, pian on aika puhdistaa pussisuodatin ja vaihtaa pölypussi. Kun näin on tehtävä, symboli näkyy näytössä jatkuvasti. Pölypussin/pussisuodattimen symboli tulee näkyviin viimeistään joka 20 käyttötunnin jälkeen. Kun symboli tulee näkyviin, toimi seuraavasti. Pysäytä imuri kädensijan kytkimen avulla (kaukosäätimellä varustetut mallit), irrota imuletku pölyimuaukosta tai paina näytön virtakatkaisinta. Tarkista, onko pölypussi tai pussisuodatin tukossa. Vaihtamisesta kerrotaan kohdissa 7.1, 7.2, 7.3 ja 7.4.
Kun virta on katkaistu, nollaa käyttöaikalaskuri pitämällä käynnistys/pysäytyspainiketta painettuna, kunnes pölypussin merkkivalo sammuu (noin 5 sekuntia).

Alentunut ilmavirta -merkkivalo syttyy

Näytössä näkyvä alentuneen ilmavirran merkkivalo ilmaisee, että ilmavirtaus imurin läpi on heikentynyt. Kun ilmavirtaus pysyy heikentyneenä 30 sekunnin ajan, moottori sammuu vaurioitumisen estämiseksi. Jos alentuneen ilmavirran symboli tulee näkyviin, toimi seuraavasti, kun moottori on sammutettu: Tarkista pussisuodatin ja/tai pölypussi (katso kohtia 7.1, 7.2, 7.3 ja 7.4) nähdäksesi, onko jokin esine tukkinut ilmavirtauksen. Poista tukos.

Huoltoaika

Kun huollon symboli alkaa vilkkua, moottori toimii vielä tunnin ajan ennen kuin se pysähtyy tai ei käynnisty. Huollon symboli ilmaisee, että on aika tilata huolto. Kun symboli palaa jatkuvasti, keskuspölynimurin käyttöaikalaskin on havainnut, että sallittu käyttöaika on kulunut. Sinun tulee nyt ottaa yhteyttä valtuutettuun huoltoedustajaan ja pyytää heitä huoltamaan imuri ja sen jälkeen resetoimaan käyttöaikalaskin.

Ylikuumeneminen - vilkkuva punainen valo

Ylikuumenemisen symboli ilmaisee, että keskuspölynimuri on ylikuumentunut. Se pysähtyy automaattisesti. Nollaa keskuspölynimuri irrottamalla pistoke pistorasiasta ja anna sen jäähtyä 5–10 minuutin ajan. Odottaessasi jäähtymistä tarkista letku, pölypyssi ja suodatin varmistaaksesi sen, että mikään esine ei ole tukkinut laitteen ilmavirtausta.

Puuttuvan signaalin merkkivalo vilkkuu

Jos tämä symboli vilkkuu, letkun kädensija on liian kaukana keskuspölynimurista, joten siihen ei ole yhteyttä. Keskuspölynimuri pysäytetään automaattisesti 30 minuutin kuluttua, jos sitä ei ohjata esimerkiksi letkun kädensijan avulla.

VAROITUS!

Tukoksia voi esiintyä seuraavista syistä:

a) laitetta ja varusteita ei ole käytetty aina ohjeiden mukaisesti,
b) on imuroitu märkää tai kosteaa mattoa,
c) on tullut imuroitua sopimattomia esineitä, koska letkussa ei ole käytetty asianmukaisia varusteita,
d) pistoke on otettu irti pistotasiasta, ennen kuin moottori on kokonaan pysähtynyt,
e) suodatinta ja pusseja ei ole puhdistettu ja vaihdettu säännöllisesti valmistajan ohjeiden mukaan.
HUOM! Tukokset johtuvat väärinkäytöksistä eivätkä kuulu takuun piiriin.

10.1 Huolto-/kunnossapito-ohje - Supreme 100

HUOM! Älä koskaan imuroi ilman suodatinta ja pölypussia mallissa Supreme 100.

Tuote	Miten usein?	Miksi?	Miten?
Pölypussi	Vaihdettava, ennen kuin se tulee aivan täyteen, käytöstä riippuen kuitenkin 2 - 4 kertaa vuodessa.	Huono imu ja putkijärjestelmän tukkeutumisen vaara.	Tartu kiinni kannen reunaan ja avaa vetämällä ylöspäin. Poista vanha pölypussi kiertämällä pahvijäykistettä oikealle tai vasemmalle niin, että tuloputken kohouma on pahvissa olevan loven kohdalla. Vedä pussi nyt irti tuloputkesta. Paina pahvissa oleva lovi tuloputken kohouman yli ja vedä uusi pussi päälle. Kierrä pahvia lukitaksesi pussin paikalleen. HUOM! Pahvissa oleva lovi on sovitettava ja painettava tuloputken kohouman yli, ennen kuin pahvijäykiste lukitaan paikalleen kiertämällä. **HUOM! Älä koskaan imuroi, ellei pölypussi ole paikallaan.**
Suodatin pohjassa	Tarkistettava pussin vaihdon yhteydessä.	Seurauksena voi olla huono imuteho. Pöly voi päästä moottoriin.	Poista pölypussi alla esitetyllä tavalla. Poista suodatin pohjasta. Suodatin voidaan puhdistaa ravistelemalla tai pesemällä vedessä. HUOM! Suodattimen tulee olla täysin kuiva ennen asettamista takaisin paikalleen. Aseta puhdas suodatin koneeseen. Paina suodattimen ulkoreuna alas säiliön seinämää vasten niin, että suodatin pullistuu hieman. Kiinnitä pölypussi ja laita kansi päälle. Varmista, että kansi on oikein paikallaan. **HUOM! Älä koskaan imuroi, ellei suodatin ole paikallaan.**

10.2 Huolto-/kunnossapito-ohjeet - Supreme 150 / Performer 150 / Supreme 250 / Performer 250 / Supreme LCD

HUOM! Älä koskaan imuroi, ellei suodatin ole paikallaan.

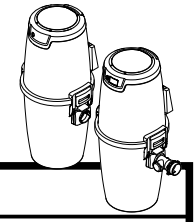

Tuote	Miten usein?	Miksi?	Miten?
Pölysäiliö	Pitäisi tyhjentää, ennen kuin säiliö on 3/4 täynnä, käytöstä riippuen 2 - 4 kertaa vuodessa.	Putkiston tukkeutumisen vaara.	Vapauta pölysäiliön kiinnityskahvat. Lukituskahvat on helppo vapauttaa nostamalla niitä, kunnes ne pysähtyvät. Säiliö vapautuu, kun vedät lukituskahvoja ulospäin. Nosta suodatin ja pölypussi ylös - katso alla olevia ohjeita. Tyhjennä pöly muovipussiin ja laita roskalaatikkoon. Jäljellä oleva pöly ja nöyhtä voidaan poistaa käsin.
Pölypussi	Vaihdettava, ennen kuin se tulee aivan täyteen, käytöstä riippuen kuitenkin 2 - 4 kertaa vuodessa.	Huono imu ja putkijärjestelmän tukkeutumisen vaara.	Vapauta pölysäiliön kiinnityskahvat. Lukituskahvat on helppo vapauttaa nostamalla niitä, kunnes ne pysähtyvät. Säiliö vapautuu, kun vedät lukituskahvoja ulospäin. Nosta säiliö irti. Nosta suodatin ulos. Poista sen jälkeen pölypussi vetämällä pussin pahvijäykiste irti suuttimesta. Sijoita osat paikalleen päinvastaisessa järjestyksessä.
Suodatin	Puhdistettava ravistelemalla säiliön tyhjentämisen yhteydessä. HUOM: Käytä vain kuivapesumenetelmiä	Hyvän imutehon ylläpitäminen.	Vapauta pölysäiliön kiinnityskahvat. Lukituskahvat on helppo vapauttaa nostamalla niitä, kunnes ne pysähtyvät. Säiliö vapautuu, kun vedät lukituskahvoja ulospäin. Nosta säiliö irti. Älä poista suodatinta säiliöstä. Sen sijaan, ravista suodatinta kevyesti säiliön sisäpuolella ja anna irtopölyn laskeutua säiliön pohjaan. Nosta pussisuodatin ylös. Jos käytät pölypussia, ota se pois. Tyhjennä säiliö sen jälkeen sopivaan paikkaan puhtaaksi pölystä.

11 Mittapiirustukset

Mitat yksikössä mm.

Supreme 100

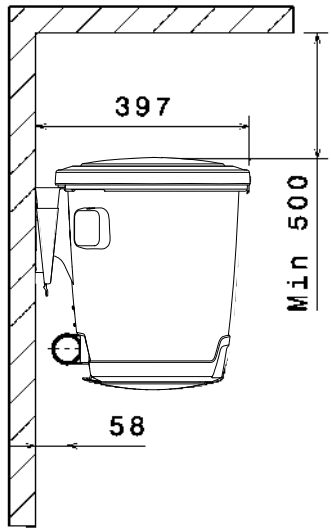

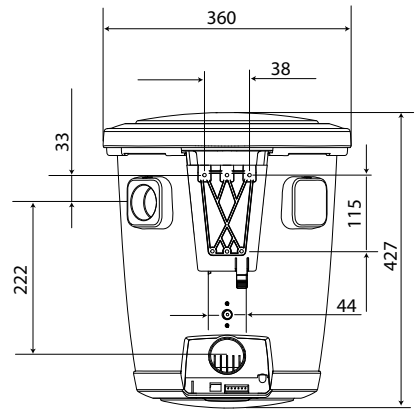

Supreme 150 / Performer 150 / Supreme 250 / Performer 250 / Supreme LCD

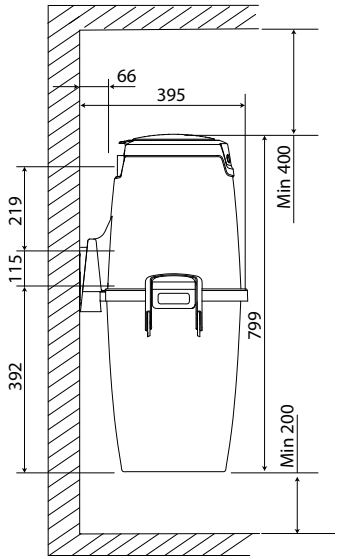

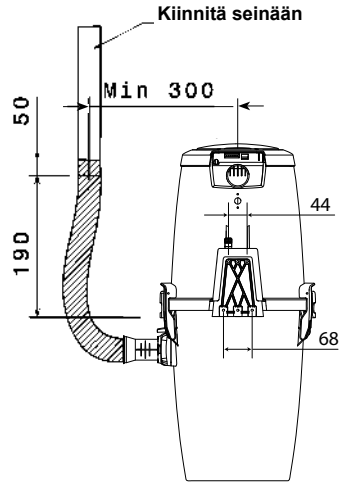

12 Langaton tietoliikenne: Wireless+/Deluxe Radiolaitteiden käyttötarkoitus

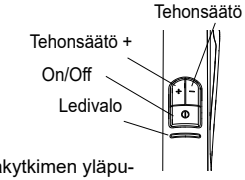

VAROITUS!

Älä vedä imuletkua ulos imurista moottorin/tuulettimen ollessa käynnissä. Näissä laitteissa on turvakatkaisutoiminto. Turvakatkaisu aktivoituu, jos laitetta käytetään imuistukan ollessa kiinni.

12.1 Lähetin ja vastaanotin

Ennen lähettimen ja vastaanottimen kiinnittämistä seinään tarkista, että sen ja letkun kädensijan välille muodostuu yhteys kaikkialla asunnossasi. Yhdistä lähetin ja vastaanotin keskuspölynimuriin. Käynnistä ja pysäytä keskuspölynimuri letkun kädensijan avulla eri puolilta asuntoasi.

Ensimmäinen yhteydenotto

Letkun kädensija ja imuri on paritettava ensimmäisen yhteydenoton avulla ennen imurin käynnistämistä. Näin on toimittava silloinkin, jos letkun kädensija vaihdetaan (saatavana varaosana) tai jos haluat käyttää toista letkua. Toimi seuraavasti ennen imurin käynnistämistä:

1) Vedä päävirtajohto irti pistorasiasta.
2) Liitä pistoke takaisin ja paina samalla letkun kädensijassa olevaa On/Off-painiketta10 sekunnin ajan. Tämä on tehtävä 60 sekunnin kuluessa siitä, kun keskuspölynimuri on yhdistetty sähköverkkoon.
3) Nyt kädensija ja imuri toimivat yhdessä.

Lähettimen ja vastaanottimen asentaminen

Kiinnitä lähetin ja vastaanotin seinään vähintään 1 metrin päähän keskuspölynimurista, jotta signaalit välittyvät sen ja letkun kädensijan välillä mahdollisimman tehokkaasti. Lähetin ja vastaanotin voidaan asentaa paikkaan, jossa signaalit välittyvät mahdollisimman hyvin käyttämällä enintään 30 metrin mittaista lähiverkkokaapelia. Sitä myydään elektroniikkaliikkeissä.

Lähettimen ja vastaanottimen yhdistäminen

Langattoman Nilfisk-kädensijan käyttäminen edellyttää lähettimen ja vastaanottimen yhdistämistä keskuspölynimuriin. Käytä mukana toimitettua 2 metrin mittaista RJ45-verkkokaapelia. Yhdistä kaapeli lähettimeen ja vastaanottimeen sekä keskuspölynimurin takana näkyvään liitäntään.

12.2 Langattomalla kytkimellä varustettu kädensija Käyttöohje

laitteen käynnistystä ja sammutusta sekä tehonsäätelyä ohjataan radiotekniikan avulla. Sinun ei tarvitse osoittaa laitteeseen päin kuten infrapunaohjaimia. Langattomalla kytkimellä varustettua kädensijaa voidaan käyttää kaikkialla asunnossasi.

Käynnistys ja pysäytys

Käynnistys: Kytkimen yksi painallus käynnistää imurin. Sammutus: Yksi kytkimen painallus sammuttaa imurin. Imutehoa voidaan säätää viidessä portaassa. Tehoa vaihdetaan painamalla letkun kädensijassa olevia painikkeita (+) tai (-).

Langaton yhteys

LED-merkkivalo sijaitsee virtakytkimen yläpuolella. Sen väri vaihtelee toiminnon mukaan. Merkkivalo osoittaa käynnistämisen ja pysäyttämisen sekä tehon säätämisen. Merkkivalo varoittaa pölypussin tai pussisuodattimen tukkeutumisesta vilkkumalla. Sen jälkeen täytyy suodatin/pussi tarkistaa, puhdistaa tai vaihtaa

Deluxe tietokeskus näyttö

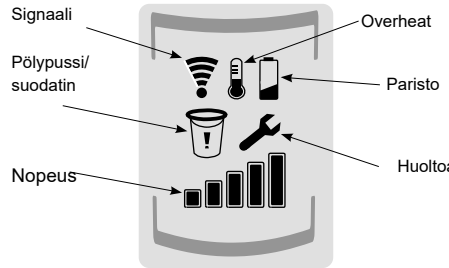

Näyttö sijaitsee virtakytkimen yläpuolella. Siinä näkyy erilaisia symboleita keskuspölynimurin tilan mukaan.
Nopeus: Nopeus näkyy palkkeina.
Paristo tyhjenemässä, vilkkuu: Pariston varauksesta on jäljellä alle 5 %. Vaihda paristo.
Tarvitaan huoltoa / ilmavirtaus vähentynyt: Ilmaisee, että tarvitaan huoltoa tai että ilmavirtaus on vähentynyt. Lisätietoja on kohdassa 10 Ongelmanratkaisu.
Tarkista pölypussi/suodatin, vilkkuu: Pian on aika vaihtaa pölypussi ja puhdistaa suodatin.
Tarkista pölypussi/suodatin, palaa: Pölypussi tai suodatin on tukossa. Vaihda pölypussi ja puhdista suodatin.
Puuttuvan signaalin merkkivalo vilkkuu: Letkun kädensija on kantoalueen ulkopuolella. Keskuspölynimuriin ei ole yhteyttä.
Ylikuumenemisen merkkivalo vilkkuu: Ylikuumenemissuoja on lauennut. Keskuspölynimuri on pysähtynyt. Lisätietoja on kohdassa 10 Ongelmanratkaisu.

Paristo

Kulmapäässä olevien paristojen käyttöaika on noin kolme (3) vuotta. Jos pariston kapasiteetti käytön aloittamisen yhteydessä on liian alhainen, imuri sammuu. Jos imuri ei käynnisty tai tehon säätäminen letkun kädensijan kautta ei toimi, täytyy paristo vaihtaa. Vaihda uusi paristotyyppi 1,5V AAA. Katso lisätiedot ja vianetsintää koskevat yksityiskohdat tämän käyttöohjeen kohdassa 10.

Kuinka paristo vaihdetaan letkun kädensijassa

1) Avaa paristokotelon kansi työntämällä kantta kohti kädensijan etuosaa.
2) Vaihda käytetyt paristot kahdella uudella tyyppi 1,5 V AAA. Varmista, että pariston napaisuus on oikein päin kiinnikkeessä.
3) Työnnä paristokotelon kansi takaisin paikalleen, kunnes kuulet napsahduksen.

Indhold

1. **Vigtige sikkerhedsforholdsregler 71**
   1.1 Tekniske data 72
2. **Støvsuger Supreme 100 samlingsinstruktioner 73**
   2.1 Montering af vægbeslaget 73
   2.2 Placering af støvsugeren på vægbeslaget 73
   2.3 Tilslutning af maskinen 73
3. **Brugsanvisning til Supreme 100 ..... 74**
   3.1 Start af maskinen 74
   3.2 Reparationer 74
4. **Filter- og støvsugerposer - Supreme 100 ..... 75**
   4.1 Skift af støvsugerposen 75
   4.2 Skift / rengøring af filteret 75
5. **Samlingsinstruktioner Supreme 150 / Performer 150 / Supreme 250 / Performer 250 / Supreme LCD 76**
   5.1 Montering af vægbeslaget 76
   5.2 Placering af støvsugeren på vægbeslaget 76
   5.3 Tilslutning af maskinen 76
   5.4 Ekstra indtag (standardtilbehør i Canada) 77
6. **Brugsanvisning til Supreme 150 / Performer 150 / Supreme 250 / Performer 250 / Supreme LCD 77**
   6.1 Start af maskinen 77
   6.2 Reparationer 77
   6.3 Supreme LCD display 78
7. **Filter- og støvsugerposer - Supreme 150 / Performer 150 / Supreme 250 / Performer 250 / Supreme LCD 79**
   7.1 Skift af posefilteret 79
   7.2 Montering af posefilteret 79
   7.3 Skift af støvsugerposen 79
   7.4 Montering af støvsugerposen 79
8. **Elektrisk tilslutning 80**
9. **Tilbehør 81**
10. **Fejlfinding 82**
    10.1 Service- og vedligeholdelsesvejledning - **Supreme 100** 83
    10.2 Service- og vedligeholdelsesvejledning - **Supreme 150 / Performer 150 / Supreme 250 / Performer 250 / Supreme LCD** 83
11. **Dimensionstegninger 84**
12. **Trådløs kommunikation - Trådløs+/Deluxe 85**

Erklæring 86

Tillykke med dit valg af centralstøvsuger! Hvis du bruger støvsugeren i overensstemmelse med denne brugsanvisning, vil maskinen blive til stor glæde for dig og et væsentligt værktøj i dit hjem i mange år fremover.

Vore produkter er under konstant udvikling, og vi forbeholder os derfor retten til at foretage alle nødvendige ændringer i maskinens design.
Vi tager ligeledes forbehold over for eventuelle trykfejl.

Lovgivning vedrørende forbrugererstatningskrav gælder for dette produkt under de aktuelle salgsbetingelser - under forudsætning af, at produktet er blevet anvendt korrekt (til husholdningsbrug), og at det er blevet vedligeholdt i overensstemmelse med instruktionerne i denne brugervejledning. Støvsugerposer betragtes som forbrugsstoffer.

Dette produkt er underlagt de forskellige landes lovfæstede krav med hensyn til indsamling og sikker behandling af elektriske produkter, og når tiden til bortskaffelse kommer, skal produktet afleveres til en forhandler eller til en genbrugsplads.

Klager over fejl eller forkert samling skal rettes til det firma, der har ansvar for installationen. Brugeren er ikke berettiget til erstatning, hvis maskinen ikke er blevet anvendt korrekt, eller hvis den ikke er blevet vedligeholdt ordentligt.

1 Vigtige sikkerhedsforholdsregler

For at reducere risikoen for brand, elektrisk stød eller personskader skal du læse alle sikkerhedsforholdsregler omhyggeligt igennem, før du tager maskinen i brug.

- Denne centralstøvsuger er udelukkende beregnet til tør støvsugning indendørs.
- Denne centralstøvsuger er ikke beregnet til at blive installeret udendørs.
- Støvsug aldrig uden at have et filter indsat.
- Forsøg ikke at støvsuge væsker op. Brug ikke maskinen i våde omgivelser.
- Støvsug ikke gløder eller objekter med ild i som f.eks. cigaretter, tændstikker, varm aske eller brændende væske eller gas.
- Brug ikke støvsugeren i områder, hvor der er brændende væsker eller hvor der er gasser til stede.
- Sluk for maskinen, før du skifter filter eller pose samt før du udfører nogen form for vedligeholdelse.
- Når du afbryder maskinen, skal du altid trække i selve stikket, ikke i ledningen.
- Vægkontakten og stikket skal være placeret således, at de er synlige.
- Støvsug ikke skarpe genstande som f.eks. glasskår eller nåle. De kan punktere posen og beskadige motoren.
- Vær især forsigtig med at suge genstande op, der kan blokere slange/rørsystemet, f.eks. blyanter, legetøjsbrikker og små plastikposer.
- Følg omhyggeligt brugsanvisningen. Service og reparationer må kun udføres af et autoriseret værksted. Anvend kun originale reservedele og tilbehør anbefalet af leverandøren. Forsøg aldrig selv at ændre maskinen.
- Undlad at bruge centralstøvsugeren, hvis ledningen er beskadiget. Centralstøvsugeren er monteret med en særlig type ledning, der skal udskiftes med en ledning af samme type, hvis den bliver beskadiget. En ledning af denne type kan købes hos en servicekontaktperson. For at undgå unødige risici bør man lade en kvalificeret ekspert udskifte ledningen.
- Installationen af udblæsningsrøret skal udføres, så der ikke kan trænge fugt eller kondensvand ind i installationssystemet.

CENELEC lande (AT-BE-BG-HR-CY-CZ-DK-EE-FI-FR-DE-GR-HU-IS-IE-IT-LV-LT-LU-MK-MT-NL-NO-PL-PT-RO-ES-SK-SI-SE-CH-TR-GB):

- Denne maskine kan bruges af børn fra 8 år og opefter og af personer med nedsatte fysiske, sensoriske eller mentale funktioner, eller som mangler erfaring og kundskab, hvis de er under opsyn eller har fået vejledning i,

hvordan apparatet benyttes på en forsvarlig måde, og forstår de farer, det indebærer.
- Børn skal være under opsyn for at sikre, at de ikke leger med maskinen.
- Rengøring og vedligeholdelse må ikke udføres af børn, uden at de er under opsyn.

Udenfor CENELEC:
- Dette apparat er ikke beregnet til at blive brugt af børn eller psykisk svage personer uden opsyn, med mindre de bliver passende overvåget af en ansvarlig person for at sikre, at de kan bruge apparatet på sikker vis.
- Børn skal være under opsyn for at sikre, at de ikke leger med maskinen.

Centralstøvsugeren må ikke bruges til at opsuge kontamineret støv eller cementstøv.

1.1 Tekniske data

Tekniske data, maskine	Supreme 100	Supreme 150 Performer 150	Supreme 250 Performer 250	Supreme LCD
Højde	427 mm	800 mm	801 mm	802 mm
Bredde med håndtag	370 mm	370 mm	370 mm	370 mm
Længde med beslag	400 mm	400 mm	400 mm	400 mm
Motor	1300 W	1550 W	1700 W	1700 W
Sikring	10 A	10 A	10 A	10 A
Vægt	5 kg	6.5 kg	6.5 kg	6.5 kg
Støjafgivelse	66 dB	66 dB	66 dB	66 dB
Støvbeholderens kapacitet	-	25 l	25 l	25 l
Kapacitet ved brug af støvpose	10 l	14 l	14 l	14 l
Maks. sugestyrke, motor	650 Airwatt	720 Airwatt	735 Airwatt	735 Airwatt
Maks. sugestyrker*	460 W	490 W	510 W	510 W
Maks. luftstrømning*	50 l/s	53 l/s	54 l/s	54 l/s
Maks. vakuum*	21 kPa	30 kPa	30 kPa	30 kPa
Radiofjernbetjening	X	X	X	X
Panel med driftsstatus				X
Driftstemperatur	0-60°	0-60°	0-60°	0-60°

Tekniske data, håndtag	LED	LCD
Radiofrekvens	433 MHz	
Funktion	Afbryder, effektregulering 5 trin, LED indikation af driftsstatus	Afbryder, effektregulering 5 trin, LCD indikation af driftsstatus
Batteriets levetid	3 år	3 år
Batteritype, antal	1.5 V AAA, 2 stk.	
Rækkevidde	Maks 50 m	

*Målt på sugeenheden

2 Støvsuger Supreme 100 samlingsinstruktioner

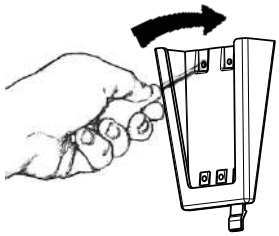

Fig. 1

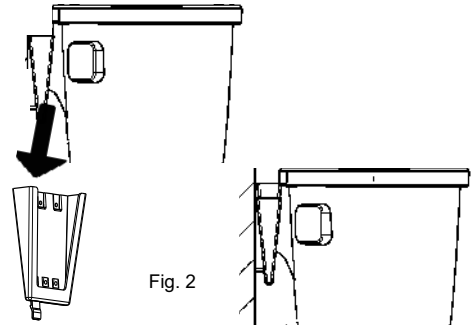

Fig. 2

2.1 Montering af vægbeslaget

Anbring holderen på en sådan måde, at der er rigeligt plads over og under det sted, hvor støvsugeren skal sidde. Sørg for, at der er mindst 500 mm fri plads over beholderen. Marker de steder, hvor de fire skruehuller er, med en pen eller lignende. Vælg derefter passende skruer og eventuelt rawlplugs, der passer til vægtypen, hvor beslaget monteres. Bor de fire huller til vægbeslaget. Diameteren af skruehullerne i holderen er 5 mm. Monter vægbeslaget med den store åbning pegende opad. Se Fig. 1. Spænd skruerne, så holderen sidder godt fast (skruerne medfølger).

2.2 Placering af støvsugeren på vægbeslaget

Placer støvsugeren, så monteringsbeslaget er lige over vægbeslaget. Se Fig. 2. Sænk maskinen ned på vægbeslaget. Sørg for, at det tilsvarende beslag på maskinen holdes fast på plads af vægbeslaget.

Fig. 3

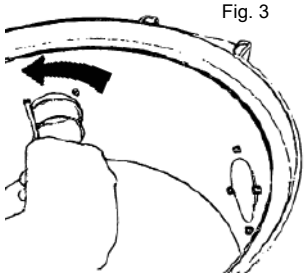

Fig. 4

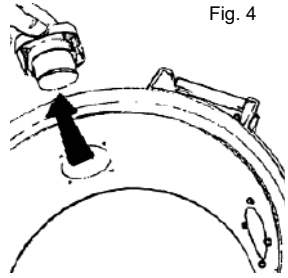

Fig. 5

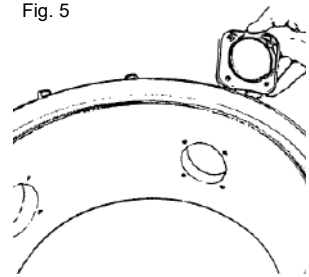

2.3 Tilslutning af maskinen

Maskinen er forbundet med støvsugerrøret i øverste position og udblæsningsrøret i nederste position.

Denne forbindelse må ikke limes, men kan tapes hvis enheden skal til reparation på et senere tidspunkt. Støvsugerrørets sokkel kan monteres to forskellige steder afhængigt af, hvilken retning du ønsker at installere rørsystemet i.

Hvis du vil flytte støvsugerrørets sokkel, skal du gøre følgende:

1. Løsn støvsugerrørets sokkel ved at skrue de fire Torx-kombinationsskruer ud med en Torx T20 eller en almindelig skruetrækker, Fig. 3.
2. Træk soklen ud af maskinen. Se Fig. 4.
3. Løsn udstansningsproppen fra det udtag, som støvsugerrørets sokkel skal flyttes til. Skru de fire Torx-kombinationsskruer ud. Fjern udstansningsproppen fra maskinen.
4. Tilpas (flyt) støvsugerrørets sokkel til det nye udtag. NB! Soklen er mærket med ”Op”. Kontroller, at soklen monteres med "Op" vendende opad. Fastgør soklen ved at montere og spænde de fire skruer, Fig. 5.
5. Sæt udstansningsproppen på det udtag, som støvsugerrørets sokkel før sad i. Brug de fire skruer til at holde den på plads. Udblæsningsrøret skal sættes godt fast til væggen for at sikre, at den ikke løsriver sig fra soklen. Husk, at du skal kunne dreje det bøjede rør i forskellige retninger for at sikre en passende røranlægsplan. Forbind derefter udblæsningsrøret og lyddæmperen, Fig 6. Monter centralstøvsugeren, så udblæsningsrøret bliver så kort som muligt, maks. 5 meter. Tag omgivelserne med i betragtning, når du placerer udblæsningen. Derfor bør der altid monteres en lyddæmper.

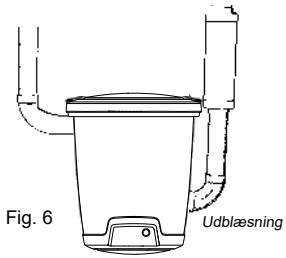

Fig. 6

Hvis du ønsker flere oplysninger om samling og installation af rørsystemet og lavspændingsledningen, bedes du læse de separate samlingsinstruktioner, der følger med rørpakken.

3 Brugsanvisning til Supreme 100

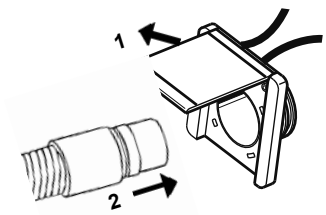

Fig. 7 Standardslange

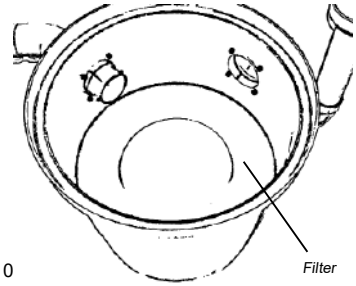

Fig. 10

3.1 Start af maskinen

Kontrolstrømudtaget (lavspænding) skal sluttes til en kontrolstrømledning, der løber langs med rørene.
Begge ender af lavspændingsledningen skal kobles til tilslutningspanelet på støvsugeren. En ledning til hvert udtag.

Centralstøvsugerens strømkabel skal sluttes til en 230 Volts stikkontakt. Apparatet er dobbeltisoleret og kræver ikke jordforbindelse.

Start/stop kontakt

Alle modeller har en start/stop knap på fronten til at starte og stoppe støvsugeren, Fig. 8. Start/stop knappen kan også anvendes, hvis/når du ønsker at bruge det ekstra indtag til at støvsuge direkte fra maskinen (hvis du ikke har en Nilfisk slange med fjernbetjening) eller til test og demo.

Fig. 8

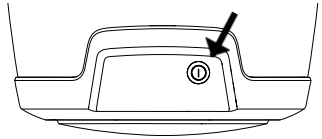

Manuel slange

Støvsugeren starter og stopper automatisk. Når støvsugerslangen er sluttet til en vakuumkontakt, vil en metalring i enden af slangen lukke for kontrolkredsløbet, og støvsugeren starter. Fig. 7. Når slangen fjernes fra vakuumkontakten, stopper støvsugeren.

Trådløst håndtag

Hvis du bruger en slange med trådløst håndtag, kan du starte og stoppe støvsugeren ved hjælp af kontakten på håndtaget, se fig. 9. Det trådløse håndtag har desuden den funktion, at støvsugerens sugestyrke kan justeres ved hjælp af knapperne på håndtaget.

Fig. 9

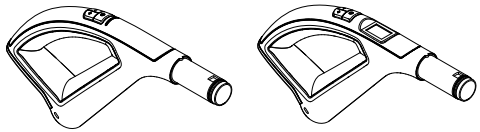

Trådløs Deluxe

3.2 Reparation

Tag altid ledningen ud af stikkontakten, før du udfører reparationsarbejde.
Hvis der er dårlig sugning, indikerer det, at luftstrømningen gennem maskinen er begrænset. Dette kan skyldes følgende:

- **Støvsugerposen er fuld og skal skiftes.**
- **Filteret er tilstoppet og skal renses.**

Støvsugeren har termosikring, der udløses hvis støvsugeren bliver overophedet. Hvis det sker - træk stikket ud af stikkontakten for at nulstille støvsugeren. Vent 5-10 minutter for at lade maskinen køle ned. Mens du venter, bør du kontrollere slangen, støvsugerposen og filteret for at være sikker på, at intet blokerer for luften gennem maskinen. Støvsugeren kan nu startes igen. Hvis afbryderen udløses igen, skal du lade et serviceværksted udbedre fejlen.

Modellen Supreme 100 må kun betjenes med en støvsugerpose og et filter installeret.

4 Filter- og støvsugerposer - Supreme 100

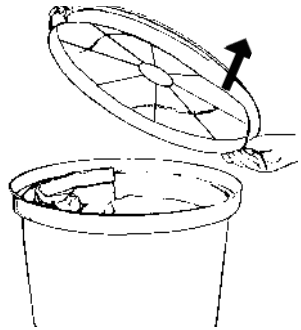

Fig. 11

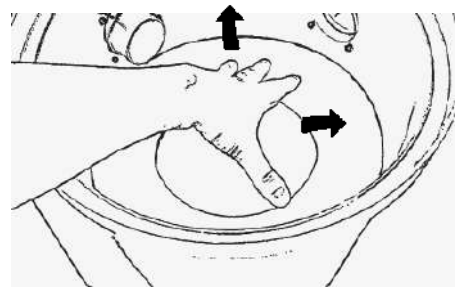

Fig. 13

4.1 Skift af støvsugerposen

Centralstøvsugeren er forsynet med en støvsugerpose som standard. **Støvsug aldrig, hvis der ikke er en støvsugerpose i maskinen**.
Grib kanten af låget og træk det op for at åbne støvsugeren, Fig. 11.

Skift af støvsugerposen. Fjern den gamle støvsugerpose ved at dreje papafstivningen til højre eller venstre, så den løftede del af indtaget er på linje med åbningen i kortet. Skub nu posen af poseholderen.

Sæt den nye støvsugerpose på som følger: Tryk åbningen i pappet over den løftede del af indtaget og træk den nye pose på. Drej pappet for at låse posen på plads. **NB!** Drej kanterne af støvsugerposen ned i beholderen. Dette er for at undgå, at posen beskadiges af låget.

Fig. 12

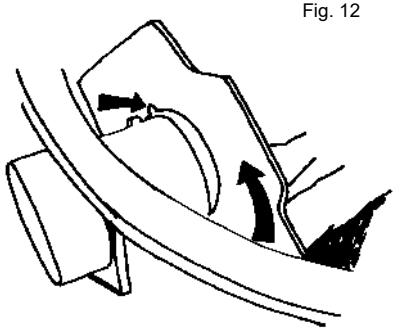

Papafstivningen låser posen på plads, når du drejer den som vist i Fig. 12 ovenfor.

Åbningen i kortet skal flugte og skubbes over den løftede del af indtaget, før du drejer papafstivningen for at låse den.

4.2 Skift / rengøring af filteret

Åbn låget og tag støvsugerposen ud som beskrevet tidligere. Filteret sidder i bunden af beholderen rundt om motorhuset. **Brug aldrig centralstøvsugeren uden at have et filter indsat.**

Træk filteret ud af beholderen, Fig. 13. Rens filteret ved at ryste det eller vaske det med vand.
Hvis du vasker filteret, skal du lade det tørre helt, før du sætter det i igen.
Tag det rene/nye filter og anbring det i bunden af beholderen. Tryk den udvendige kant af filteret ned mod siderne af beholderen, så filteret buler let opad. Tryk derefter filteret ned på plads. Sørg for, at filteret er pakket tæt ind mod motorhuset, Fig. 14. Genindsæt støvsugerposen og sæt låget på igen. Kontrollér, at låget sidder rigtigt.

Fig. 14

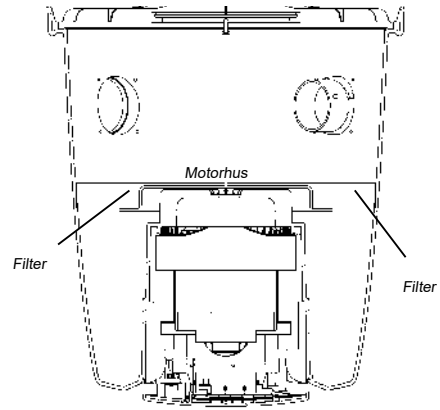

5 Samleinstruktioner Supreme 150 / Performer 150 / Supreme 250 / Performer 250 / Supreme LCD

Fig. 15

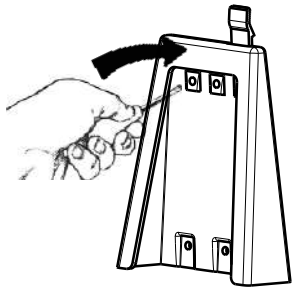

5.1 Montering af vægbeslaget

Planlæg placering af vægbeslaget på en sådan måde, at der er rigeligt plads over og under det sted, hvor støvsugeren skal sidde. Sørg for, at der er mindst 200 mm fri plads under støvbeholderen.
Marker de steder, hvor de fire skruehuller er, med en pen eller lignende. Diameteren af hullerne i holderen er 5 mm. Vælg skruer og eventuelt rawlplugs, der passer til den pågældende væg. Bor de fire skruehuller.
Monter vægbeslaget med den store åbning pegende nedad, se Fig. 15. Skru derefter holderen på plads.

Fig. 16

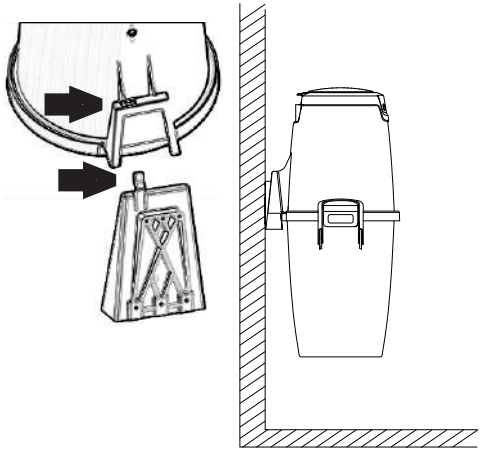

5.2 Placering af støvsugeren på vægbeslaget

For at lette proceduren skal du først fjerne støvbeholderen. Løsn beholderen ved at skubbe begge håndtag udad. Fjern derefter beholderen fra maskinen. Hvis du vil montere støvsugeren eller motorchassiset på vægbeslaget - skal du blot sænke chassiset ned, så låseanordningen på beslaget går gennem chassisets åbning Fig. 16. Sørg for, at det tilsvarende beslag på maskinen holdes helt på plads af vægbeslaget.
Hvis du vil fjerne motorchassiset fra vægbeslaget - skal du skubbe låseanordningen mod dig selv, så den slipper chassiset, og derefter løfte chassiset op fra beslaget.

5.3 Tilslutning af maskinen

Maskinen tilsluttes med den fleksible sugeslange i nederste position og udblæsningsrøret øverst, Fig 17. Den fleksible slange kobles til støvindtaget på støvsugerbeholderen. Skub slangen ind i indtaget på støvsugeren, til slangen låser. Tryk på knappen på slangeindtaget ned for at fjerne sugeslangen. Den fleksible sugeslange virker som en adapter, der forbinder støvsugerenheden med rørsystemet.

NB! Disse forbindelser må ikke limes, hvis enheden er til reparation.

Fig. 17

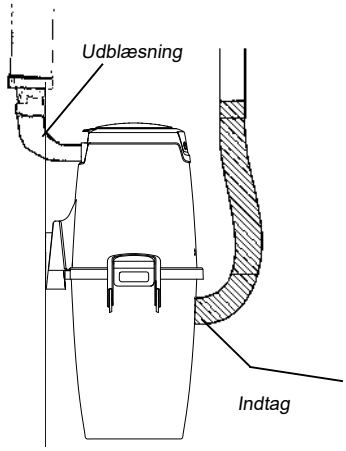

Placer centralstøvsugeren på en sådan måde, at udblæsnings-røret kan være så kort som muligt, dvs. maks. 5 meter. Tag omgivelserne med i betragtning, når du placerer udblæsningen. Derfor bør der altid monteres en lyddæmper.
Hvis du ønsker flere oplysninger om samling og installation af rørsystemet og lavspændingsledningen, bedes du læse de separate samlingsinstruktioner, der følger med rørpakken.

Skub slangen ind i indtaget på støvsugeren, til slangen låser. Tryk på knappen på slangeindtaget ned for at fjerne sugeslangen.

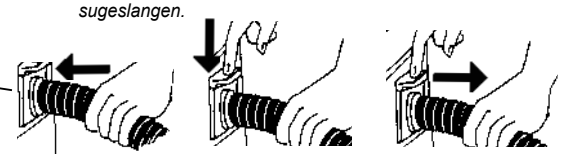

5.4 Ekstra indtag (standardtilbehør i Canada)

Hvis du har behov for et ekstra indtag på støvsugeren, kan du montere det ekstra indtag direkte i støvsugerens indtag og koble den fleksible støvsugerslange hertil. Indtaget kan anvendes både til manuel slange, afbryderslange og trådløs slange. Kobl blot støvsugerslangen til indtaget, og tryk på startknappen for at påbegynde støvsugningen.
Hvis låget ikke lukker helt, når slangen frakobles, sker det automatisk næste gang støvsugeren startes.

6 Brugsanvisning til Supreme 150 / Performer 150 / Supreme 250 / Performer 250 / Supreme LCD

6.1 Start af maskinen

Kontrolstrømudtaget (lavspænding) skal sluttes til en kontrolstrømledning, der løber langs med rørene. Begge ender af lavspændingsledningen skal kobles til tilslutningspanelet på støvsugeren. En ledning til hvert udtag. Centralstøvsugerens strømkabel skal sluttes til en 230 Volts stikkontakt. Apparatet er dobbeltisoleret og kræver ikke jordforbindelse.

Start/stop kontakt

Alle modeller har en start/stop knap på fronten til at starte og stoppe støvsugeren, Fig. 18. Start/stop knappen kan også anvendes, hvis/når du ønsker at bruge det ekstra indtag til at støvsuge direkte fra maskinen (hvis du ikke har en Nilfisk slange med fjernbetjening) eller til test og demo.

Fig. 18

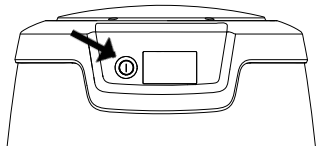

Fig. 19

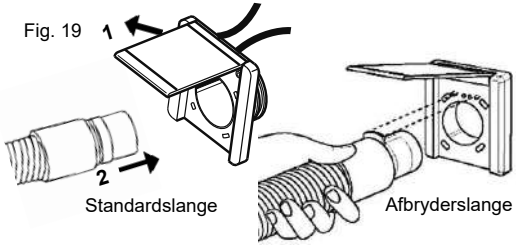

Manuel slange

Støvsugeren starter og stopper automatisk. Når støvsugerslangen er sluttet til en vakuumkontakt, vil en metalring i enden af slangen lukke for kontrolkredsløbet, og støvsugeren starter. Fig. 19. Når slangen fjernes fra vakuumkontakten, stopper støvsugeren.

Afbryderslange

Nogle modeller har en slange med fjernbetjening (afbryderfunktion) til støvsugeren. Slangen til disse modeller skal tilsluttes som vist i Fig. 19. **BEMÆRK!** Pladen ved slangeindtaget skal vendes opad, så slangeindtaget bliver låst til vægindtaget af de to tappe i vægindtaget.

Trådløst håndtag

Hvis du bruger en slange med trådløst håndtag, kan du starte og stoppe støvsugeren ved hjælp af kontakten på håndtaget, se fig. 20. Det trådløse håndtag har desuden den funktion, at støvsugerens sugestyrke kan justeres ved hjælp af knapperne på håndtaget.

Fig. 20

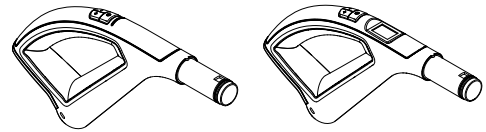

Trådløs Deluxe

6.2 Service

Tag altid ledningen ud af stikkontakten, før du udfører servicearbejde!
Hvis der er dårlig sugning, indikerer det, at luftstrømningen gennem maskinen er begrænset. Dette kan skyldes følgende:

- Støvsugerposen er fuld og skal skiftes.
- Filteret er tilstoppet og skal renses for støv.

Overophedningssikring

Støvsugeren har termosikring, der udløses hvis støvsugeren bliver overophedet.

Supreme 150 / Performer 150 / Supreme 250 / Performer 250

Hvis det sker - træk stikket ud af stikkontakten for at nulstille støvsugeren. Vent 5-10 minutter for at lade maskinen køle ned. Mens du venter, bør du kontrollere slangen, støvsugerposen og filteret for at være sikker på, at intet blokerer for

luften gennem maskinen. Støvsugeren kan nu startes igen. Hvis afbryderen udløses igen, skal du lade et serviceværksted udbedre fejlen.

Supreme LCD
Når overophedningssymbolet på støvsugerens display er aktiveret (modeller med display), er støvsugerens overophedningssikring udløst. For yderligere information om termosikring, se Indikator for overophedning.

6.3 Supreme LCD display

Modellen Supreme LCD har et display med oplysninger om maskinen, Fig. 21.

Fig. 21

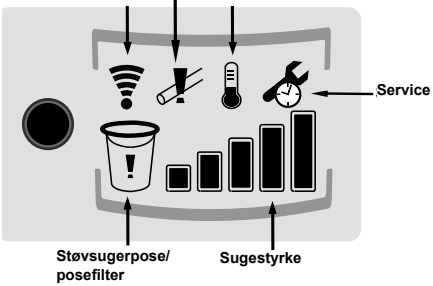

Sugestyrke
Når startkontakten aktiveres, eller slangen kobles til vægkontakten, tænder displayet og sugestyrken.

Indikator for støvsugerpose / posefilter
Når indikatoren for støvsugerpose/posefilter begynder at blinke, mens støvsugeren kører, betyder det, at posefilteret snart skal renses og støvsugerposen skiftes. Når symbolet lyser konstant, er det tid. Indikatoren for støvsugerpose/posefilter på støvsugerens display tænder minimum efter hver 20 driftstimer. Hvis symbolet lyser, skal du gøre følgende: Sluk for støvsugeren på slangehåndtaget (fjernbetjente versioner), fjern støvsugerslangen fra vægindtaget (modeller med manuelt håndtag) eller tryk på start/stop-kontakten på displayet. Kontrollér derefter, at posefilter/støvsugerpose ikke er tilstoppet. Udskiftningen er beskrevet i kapitel 7.1, 7.2, 7.3 og 7.4. Nulstilling af tæller for driftstimer: Ved slukket tilstand, hold start/stop knappen på maskinen inde, indtil indikator for støvsugerposer / posefilter slukker (cirka 5 sekunder).

Indikator for reduceret luftstrøm - lyser
Når symbolet for reduceret luftstrøm lyser på støvsugerens display, betyder det, at luftstrømmen gennem støvsugeren er reduceret. Efter 30 sekunder med reduceret luftstrøm bliver støvsugeren automatisk lukket ned, for at motoren ikke skal blive beskadiget. Hvis symbolet for reduceret luftstrøm lyser, og motoren er blevet lukket ned, skal du gøre som følger: Kontroller posefilteret og/eller støvsugerposen (se Kapitel 7.1, 7.2, 7.3 og 7.4) for at se, om der er noget der blokerer for luften. Fjern det materiale, der får symbolet for reduceret luftstrøm til at lyse.

Indikator for service
Når servicesymbolet begynder at blinke, kører motoren i en time endnu, før den stopper/ikke vil starte. Formålet med servicesymbolet er at informere dig om, at det er tid at bestille service til støvsugeren. Når symbolet lyser konstant, har støvsugerens driftstidstæller beregnet, at den tilladte driftstid er overskredet. Du skal nu kontakte et autoriseret serviceværksted og lade dem udføre en service på støvsugeren og nulstille driftstidtælleren.

Indikator for overophedning - blinker
Overophedningssymbolet indikerer, at støvsugeren er blevet overophedet. Støvsugeren stopper automatisk. Træk strømstikket ud af stikkontakten for at nulstille støvsugeren, og vent 5-10 minutter, mens maskinen køler ned. Mens du venter, bør du kontrollere slangen, støvsugerposen og filteret for at være sikker på, at intet blokerer for luften gennem maskinen.

Indikator for signal - blinker
Når signalsymbolet blinker, er slangehåndtaget uden for rækkevidde, og der er ingen forbindelse til støvsugeren. Støvsugeren stopper automatisk efter 30 minutter, hvis slangehåndtag eller støvsuger ikke har været aktiveret.

7 Filter og støvsugerposer - Supreme 150 / Performer 150 / Supreme 250 / Performer 250 / Supreme LCD

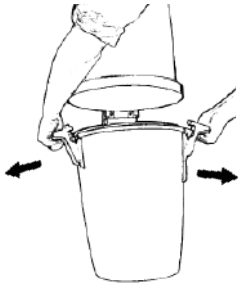

Fig. 22

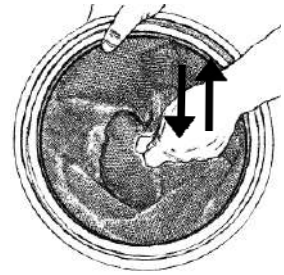

Fig. 23

7.1 Skift af posefilteret

Der skal altid sidde et posefilter i støvbeholderen.
Rens filteret således:

1. Løsn de to håndtag, der klemmer på støvbeholderen. Håndtagene løsnes let ved at løfte dem så langt op, de kan. Frigør beholderen ved at trække håndtagene udad og væk fra beholderen, se fig. 22.
2. Fjern ikke filteret fra beholderen. Ryst i stedet filteret let inden i beholderen for at løsne støv fra filteret, så det kan falde ned i beholderen. Det gøres ved at gribe om filterets strop og bevæge filteret hurtigt op og ned som vist på fig. 23.
3. Løft posefilteret ud. Hvis der benyttes en støvsugerpose - fjern denne. Tøm derefter beholderen for resterende støv et passende sted.

7.2 Montering af posefilteret

Skift posefilteret i maskinen således:

1. Anbring det rene/gennemrystede posefilter i beholderen. Sørg for, at filterholderen passer ind i den indvendige kant på støvbeholderen. Kontroller, at filteret vender rigtigt - stofhåndtaget på filteret skal være synligt.
2. Sæt derefter støvbeholderen med posefilteret på plads i støvsugeren.
3. Løft støvbeholderen op, og sæt den på plads i støvsugerenheden. Pres håndtagene ind over støvsugerens kant, til der lyder et klik. Pres håndtagene ned på plads, og tjek, at støvsugerenhed og støvbeholder er korrekt sat sammen..

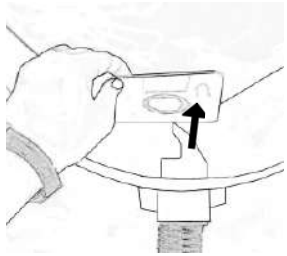

Fig. 24

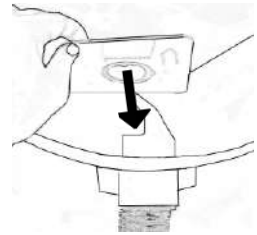

Fig. 25

7.3 Skift af støvsugerposen

Maskinen er forsynet med en støvsugerpose.
Skift støvsugerposen således:

1. Løsn de to håndtag, der klemmer på støvbeholderen. Håndtagene løsnes let ved at løfte dem så langt op, de kan. Frigør beholderen ved at trække håndtagene udad og væk fra beholderen, se fig. 22.
3. Ryst støvet af posefilteret. Det kan være en fordel, hvis filteret indsættes i beholderen på en sådan måde, at støvet i filteret kan rystes ned i støvbeholderen.
4. Løft posefilteret ud.
5. Fjern støvsugerposen ved at tage fat om papafstivningen og forsigtigt trække kortet og posen væk fra beholderen, fig. 24. Fold den perforerede del af pappet mod åbningen af posen for at forhindre, at posens indhold slipper ud.
6. Tøm beholderen for støv.

7.4 Montering af støvsugerposen

Skift støvsugerposen således:

1. Sæt støvsugerposens papkort fast med hullet over poseholderen, Fig. 25.
2. Sæt det rensede eller gennemrystede posefilter på plads i beholderen. Sørg for, at filterholderen passer ind i den indvendige kant på støvbeholderen. Kontroller, at filteret vender rigtigt - stofhåndtaget på filteret skal være synligt.
3. Sæt støvbeholderen på plads på støvsugerenheden. Luk beholderen på støvsugeren ved at trykke indad på de to håndtag for at sikre, at støvsugerenheden og støvbeholderen er korrekt sat sammen.

Supreme 150 / Performer 150 / Supreme 250 / Performer 250 / Supreme LCD kan køre med eller uden en støvsugerpose - valget er dit. Disse produkter skal dog altid have installeret et posefilter.

8 Elektrisk tilslutning

Afbryder

Kontrolstrømudtaget (lavspænding) skal sluttes til en kontrolstrømledning, der løber langs med rørene. Begge ender af lavspændingsledningen kobles til tilslutningspanelet på støvsugeren. En ledning til hvert udtag. Lavspændingsledningen skal tilsluttes som angivet nedenfor.

Placering af udtaget til lavspændingsledningerne:

Supreme 100

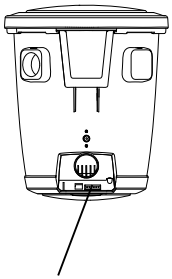

Supreme 100
Tilslutningspanelet er anbragt i bunden af støvsugerenheden.

Supreme 150 / Performer 150 / Supreme 250 / Performer 250 / Supreme LCD
Tilslutningspanelet er anbragt i toppen af støvsugeren

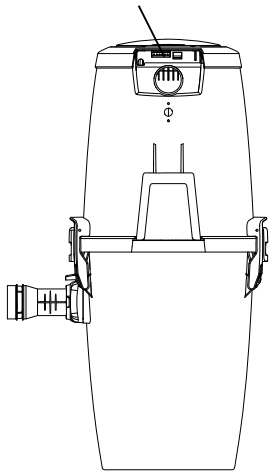

Tilslutning af lavspændingskabler

Lavspændingskablerne, der løber langs med rørene, skal kobles til stikket på støvsugeren. Slut kabelenderne til de elektriske stik med én kabelende i hvert stik. Fastgør lavspændingskablerne ved at trække kliklåsene på stikket nedad.

Fastgør lavspændingskablerne i stikket - træk kliklåsene på stikket nedad.

Stik

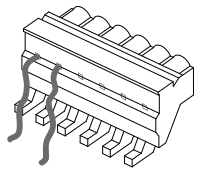

Lavspændingskabel

Tilslutningspanel

Alle modeller har lavspændingskabelstikket anbragt til venstre på panelet. Disse modeller har også to ekstra udtag på panelet. Udtagene er beregnet til fremtidige funktioner og er ikke brugbare i øjeblikket. Stikket til transceiver-boksen er anbragt til højre.

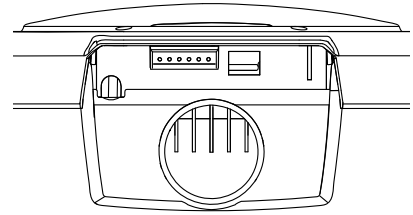

9 Tilbehør

Teleskopstang

Indstil længden af teleskopstangen ved at trykke/trække regulatoren og lade stangen glide ind eller ud, Fig. 26. Til rengøring af trapper anbefaler vi, at du forkorter stangen til minimumlængden.

Fig. 26

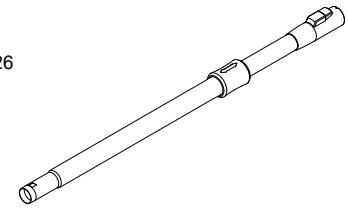

Standard gulvmundstykke

Dette er et universelt let gulvmundstykke, der kan bruges på de fleste gulvoverflader. Under rengøring kan du skifte indstilling fra gulvtæpper til parketgulve eller andre gulvoverflader, Fig. 27/28.

Fig. 27

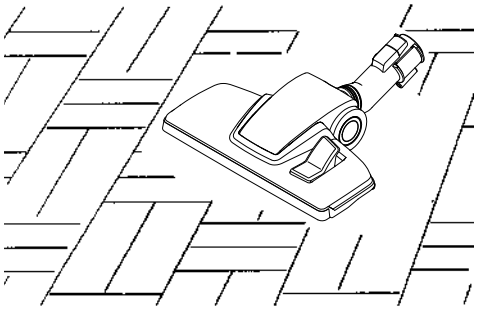

Fig. 28

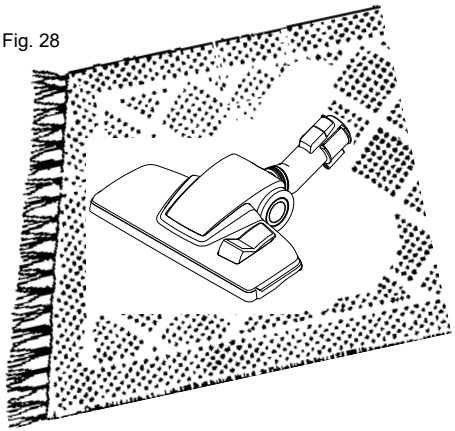

Radiator- og spaltemundstykke

Dette mundstykke er beregnet til svært tilgængelige og snævre områder åsom hjørner, spalter og radiatorer.

Fig. 29

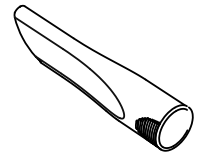

Afstøvningsbørste

Afstøvningsbørsten kan bruges til lamper, billeder, gardiner og andre tekstiler, Fig. 30.

Fig. 30

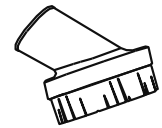

Møbelmundstykke

Lille, praktisk mundstykke til støvsugning af møbler, puder og tekstiler, Fig. 31.

Fig. 31

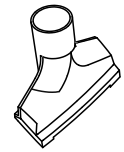

Husk!
Støvsug aldrig væsker, glasskår eller varm aske, Fig. 32.

Fig. 32

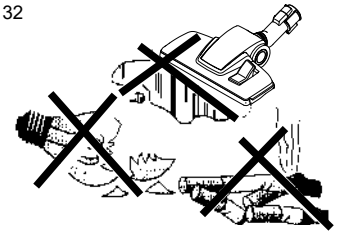

10 Fejlfinding

Alt arbejde, der involverer 240 Volt el-forsyning, skal udføres af en kvalificeret el-installatør, som kender de relevante sikkerhedsregler.

Støvsugeren vil ikke starte
Overophedningssikring
Støvsugeren har termosikring, der udløses hvis støvsugeren bliver overophedet.

Supreme 150 / Performer 150 / Supreme 250 / Performer 250
Hvis det sker - træk stikket ud af stikkontakten for at nulstille støvsugeren. Vent 5-10 minutter for at lade maskinen køle ned. Mens du venter, bør du kontrollere slangen, støvsugerposen og filteret for at være sikker på, at intet blokerer for luften gennem maskinen. Støvsugeren kan nu startes igen. Hvis afbryderen udløses igen, skal du lade et serviceværksted udbedre fejlen.

Supreme LCD
Når overophedningssymbolet på støvsugerens display er aktiveret (modeller med display), er støvsugerens overophedningssikring udløst. For yderligere information om termosikring, se Indikator for overophedning.

Andre fejlfindinger
- Bruger du den rigtige slange? Kun originale slanger passer.
- Starter støvsugeren, når du prøver et andet vakuumstik? Hvis den gør, er der fejl i den elektriske forbindelse til det første stik. Skru stikket af og kontroller forbindelsen på bagsiden.
- Er strømforsyningen sluttet til vakuumstikket?
- Er der strøm på stikket?
- Er lavspændingsledningen sluttet til støvsugeren?
- Batterierne til radiofjernbetjeningen (den trådløse støvsugermodel) kan være flade. Udskift batterierne med nye af typen 1,5 V AAA.

Støvsugeren vil ikke stoppe
- Er der indfanget et objekt i et af støvsugerstikkene, så benene er smeltet?

Lav sugestyrke
- Er alle vakuumstik lukket ordentligt?
- Er der sket blokering i et af vakuumstikkene?
- Er beholderlåget lukket korrekt?
- Er pakningen mellem beholderen og låget på plads?
- Er den beskadiget?
- Er rørsystemet blokeret?
- Er støvsugerposen fuld eller blokeret?
- Er filteret tilstoppet?

Supreme LCD display
Modellen Supreme LCD har et display med oplysninger om maskinen, Fig. 21.

Hastighedsniveau
Når startkontakten aktiveres, eller slangen kobles til vægkontakten, tænder displayet og hastigheden vises.

Indikator for støvsugerpose / posefilter
Når indikatoren for støvsugerpose/posefilter begynder at blinke, mens støvsugeren kører, betyder det, at posefilteret snart skal renses og støvsugerposen skiftes. Når symbolet lyser konstant, er det tid. Indikatoren for støvsugerpose/posefilter på støvsugerens display tænder minimum efter hver 20 driftstimer. Hvis symbolet lyser, skal du gøre følgende: Sluk for støvsugeren på slangehåndtaget (fjernbetjente versioner), fjern støvsugerslangen fra vægindtaget, eller tryk på start/stop-kontakten på displayet. Kontrollér derefter, at posefilter/støvsugerpose ikke er tilstoppet. Udskiftningen er beskrevet i kapitel 7.1, 7.2, 7.3 og 7.4.
Nulstilling af tæller for driftstimer: Ved slukket tilstand, hold start/stop knappen på maskinen inde, indtil indikator for støvsugerposer / posefilter slukker (cirka 5 sekunder).

Indikator for reduceret luftstrøm - lyser
Når symbolet for reduceret luftstrøm lyser på støvsugerens display, betyder det, at luftstrømmen gennem støvsugeren er reduceret. Efter 30 sekunder med reduceret luftstrøm bliver støvsugeren automatisk lukket ned, for at motoren ikke skal blive beskadiget. Hvis symbolet for reduceret luftstrøm lyser, og motoren er blevet lukket ned, skal du gøre som følger: Kontroller posefilteret og/eller støvsugerposen (se Kapitel 7.1, 7.2, 7.3 og 7.4) for at se, om der er noget der blokerer for luften. Fjern det materiale, der får symbolet for reduceret luftstrøm til at lyse.

Indikator for service
Når servicesymbolet begynder at blinke, kører motoren i en time endnu, før den stopper/ikke vil starte. Formålet med servicesymbolet er at informere dig om, at det er tid at bestille service til støvsugeren. Når symbolet lyser konstant, har støvsugerens driftstidstæller beregnet, at den tilladte driftstid er overskredet. Du skal nu kontakte et autoriseret serviceværksted og lade dem udføre en service på støvsugeren og nulstille driftstidtælleren.

Indikator for overophedning - blinker
DOverophedningssymbolet indikerer, at støvsugeren er blevet overophedet. Støvsugeren stopper automatisk. Træk strømstikket ud af stikkontakten for at nulstille støvsugeren, og vent 5-10 minutter, mens maskinen køler ned. Mens du venter, bør du kontrollere slangen, støvsugerposen og filteret for at være sikker på, at intet blokerer for luften gennem maskinen.

Indikator for signal - blinker
Når signalsymbolet blinker, er slangehåndtaget uden for rækkevidde, og der er ingen forbindelse til støvsugeren. Støvsugeren stopper automatisk efter 30 minutter, hvis slangehåndtag eller støvsuger ikke har været aktiveret.

ADVARSEL!
Der kan opstå blokeringer, hvis:
a) mundstykkerne og tilbehøret ikke bruges som anvist hver gang.
b) der støvsuges våde eller fugtige tæpper.
c) der suges fremmedlegemer op, selvom mundstykkerne ikke er ordentligt monteret.
d) vægkontakterne holdes ikke åbne lige indtil systemmotoren stopper helt
e) filteret og poserne bliver ikke renset regelmæssigt eller udkiftet ifølge producentens instruktionert.
NB! Blokeringerne skyldes misbrug og dækkes ikke af garantien.

10.1 Service- og vedligeholdelsesvejledning - Supreme 100

NB! Støvsug aldrig uden at have både filter og støvsugerpose indsat i modellen Supreme 100

Produkt	Hvor ofte?	Hvorfor?	Hvordan?
Støvsuger-pose	Skal skiftes, før den bliver helt fuld, afhængigt af brugen, men normalt 2-4 gange om året.	Dårlig sugeevne og fare for blokering i rørsystemet.	Grib kanten af låget og åbn det ved at trække opad. Fjern den gamle støvsugerpose ved at dreje papafstivningen til højre eller venstre, så den løftede del af poseholderen går ind gennem åbningen i pappet. Skub nu posen af indtaget. Tryk åbningen i pappet over den løftede del af indtaget og træk den nye pose på. Drej pappet for at låse posen på plads. NB! Åbningen i kortet skal flugte og skubbes over den løftede del af indtaget, før du låser papafstivningen på plads med en drejning. **NB! Støvsug aldrig uden at have en støvsugerpose indsat.**
Filter i bunden	Skal checkes, når posen skiftes.	Lav sugestyrke kan blive resultatet. Der kan komme støv ind i motoren.	Fjern støvsugerposen som beskrevet ovenfor. Fjern filteret fra bunden. Rens filteret ved at ryste det eller vaske det med vand. NB! Filteret skal være helt tørt, før det sættes på plads igen. Sæt det rensede filter ind i maskinen igen. Tryk den udvendige kant af filteret ned mod siderne af beholderen, så filteret buler let opad. Monter støvsugerposen og sæt låget på igen. Kontrollér, at låget sidder rigtigt. **NB! Støvsug aldrig uden at have et filter indsat.**

10.2 Service/vedligeholdelsesvejledning - Supreme 150 / Performer 150 Supreme 250 / Performer 250 / Supreme LCD

NB! Støvsug aldrig uden at have et filter indsat.

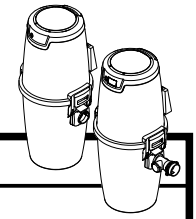

Produkt	Hvor ofte?	Hvorfor?	Hvordan?
Støv-beholder	Skal tømmes, før beholderen er 3/4 fuld, afhængigt af brugen, men normalt 2-4 gange om året.	Fare for blokering i rørsystemet.	Løsn de to håndtag, der klemmer omkring støvbeholderen. Håndtagene løsnes let ved at løfte dem så langt op, de kan. Frigør beholderen ved at trække håndtagene udad og væk fra beholderen. Løft støvbeholderen op. Løft filteret og støvsugerposen ud - se yderligere oplysninger herunder. Tøm støvet ud i en plastikpose og kassér det. Eventuelt resterende støv eller fnug kan fjernes manuelt.
Støvsuger-pose	Skal skiftes, før den bliver helt fuld, afhængigt af brugen, men normalt 2-4 gange om året.	Dårlig sugeevne og fare for blokering i rørsystemet.	Løsn de to håndtag, der klemmer omkring støvbeholderen. Håndtagene løsnes let ved at løfte dem så langt op, de kan. Frigør beholderen ved at trække håndtagene udad og væk fra beholderen. Løft støvbeholderen op. Løft filteret ud. Fjern derefter støvsugerposen ved at trække dens papafstivning af poseholderen. Sæt delene på plads igen i modsat rækkefølge.
Filter	Skal rystes, når beholderen tømmes. NB: Brug kun tørre rengøringsmetoder.	Sådan bevares maskinens gode sugestyrke.	Løsn de to håndtag, der klemmer omkring støvbeholderen. Håndtagene løsnes let ved at løfte dem så langt op, de kan. Frigør beholderen ved at trække håndtagene udad og væk fra beholderen. Løft støvbeholderen op. Fjern ikke filteret fra beholderen. Ryst i stedet filteret let inden i beholderen for at løsne støv fra filteret, så det kan falde ned i beholderen. Løft posefilteret ud. Hvis der benyttes en støvsugerpose - fjern denne. Tøm derefter støvet ud af beholderen et passende sted.

11 Dimensionstegninger

Dimensionstegninger i mm.

Supreme 100

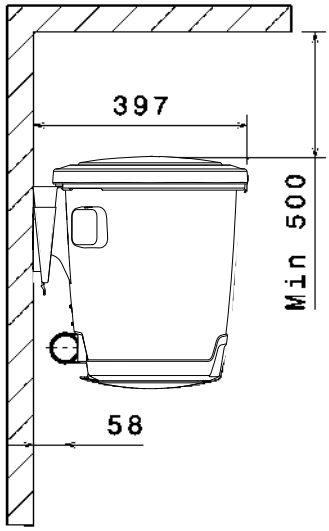

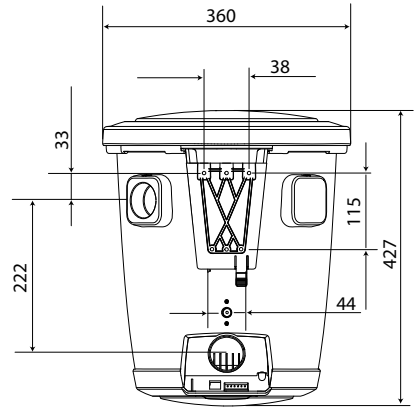

Supreme 150 / Performer 150 / Supreme 250 / Performer 250 / Suprece LCD

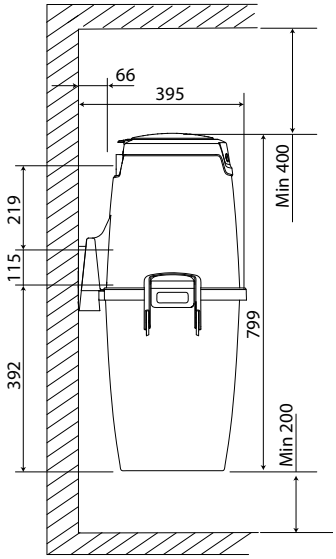

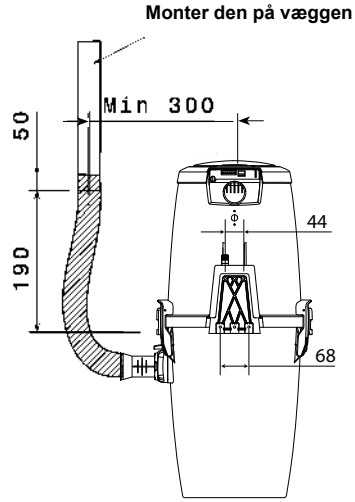

12 Trådløs kommunikation – Trådløs+/Deluxe Tiltænkt brug af radioudstyr

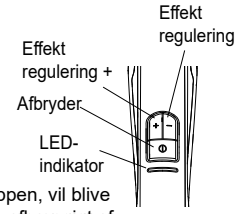

ADVARSEL!

Træk ikke slangen ud af støvsugeren, mens motoren eller ventilatoren i støvsugeren stadig kører.
Disse maskiner har en sikkerhedsafbryder. Sikkerhedsafbryderen bliver aktiveret, hvis maskinen bliver betjent med lukket vakuumstik.

12.1 Transceiver-boks

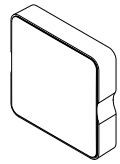

Før transceiver-boksen monteres på væggen, bør det altid kontrolleres, om der er signal mellem transceiver-boks og slangehåndtag overalt i hjemmet. Tilslut boksen til støvsugeren. Tænd og sluk støvsugeren ved hjælp af slangehåndtaget forskellige steder i hjemmet.

Den første transmission

Slangehåndtaget og støvsugeren skal have den første kommunikation, før støvsugeren startes. Dette gælder også, hvis slangehåndtaget er blevet udskiftet (reservedel), eller hvis der skal tilkobles en ekstra slange. Gør således, før du starter din trådløse støvsuger:

1) Afbryd strømmen ved stikkontakten.
2) Sæt ledningen i igen og tryk derefter på afbryderknappen på slangehåndtaget i 10 sekunder. Dette skal gøres inden for 60 sekunder efter, at støvsugeren er sluttet til stikkontakten.
3) Håndtaget og støvsugeren vil nu kommunikere.

Montering af transceiver-boksen

Transceiver-boksen monteres på væggen min. 1 meter væk fra støvsugerenheden for at opnå det bedst mulige signal mellem transceiver-boks og slangehåndtag. Transceiver-boksen kan flyttes til et andet sted i hjemmet for at opnå bedre rækkevidde ved hjælp af et 30 meter netværkskabel. Netværkskabler kan købes hos nærmeste elektronikforhandler.

Tilslutning af transceiver-boksen

For at kunne benytte det trådløse slangehåndtag fra Nilfisk, skal transceiver-boksen først tilsluttes støvsugeren. Det gøres ved hjælp af det 2 metrer lange netværkskabel (RJ45), der følger med transceiver-boksen. Tilslut kablet til transceiver-boksen, og sæt kablets anden ende i stikket til højre bag på støvsugeren.

12.2 Trådløst slangehåndtag

Brugsanvisning

Afbryderfunktionen og effektreguleringen styres med radioteknologi. Du behøver ikke at pege på maskinen som med en infrarød fjernbetjening. Det trådløse slangehåndtag kan anvendes overalt i hjemmet.

Start og stop

Start: Ét tryk på kontakten starter støvsugeren.
Stop: Ét tryk på kontakten vil standse maskinen.
Effektreguleringen kan indstilles i 5 trin. Skift mellem de forskellige trin ved at trykke på knapperne (+) eller (-) på slangehåndtaget.

Trådløs funktion

LED-indikatoren, der er anbragt lige over afbryderknappen, vil blive aktiveret med forskelligt lys, afhængigt af de handlinger, der udføres: Kontrollampen aktiveres ved start og stop samt når sugestyrken reguleres. Kontrollampen blinker som advarsel, når posefilter/støvsugerpose er tilstoppet og skal renses/udskiftes. Du skal derefter checke og rense eller udskifte filteret/posen.

Deluxe info center display

Displayet sidder lige over afbryderknappen og viser forskellige symboler, afhængigt af støvsugerens status.

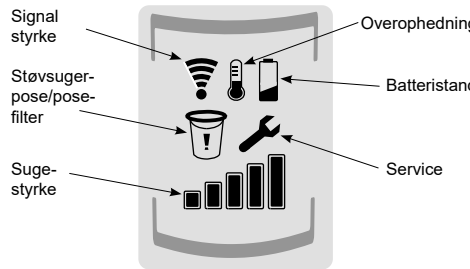

Sugestyrke: Blokkene viser den aktuelle sugestyrke
Lavt batteriniveau, blinker: Batteriet er under 5 % opladet. Udskift batteriet.
Service/reduceret luftstrøm, lyser: Lyser både ved service og ved reduceret luftstrøm. Se kapitel 10, Fejlfinding
Posefilter/støvsugerpose, blinker: Det er ved at være tid til at udskifte støvsugerposen og rense posefilteret.
Posefilter/støvsugerpose, lyser: Støvsugerposen er tilstoppet. Udskift støvsugerposen, og rens posefilteret.
Signal, blinker: Slangehåndtaget er uden for rækkevidde. Der er ingen forbindelse til støvsugeren.
Overophedning, blinker: Overophedningssikringen er blevet aktiveret, og støvsugeren er lukket ned. Se kapitel 10, Fejlfinding.

Batteri

Levetiden for de indbyggede batterier i håndtaget er ca. tre (3) år. Hvis batterikapaciteten ved start af støvsugning er for lav, vil støvsugeren blive slukket. Hvis støvsugeren ikke vil starte, eller hvis effektreguleringen via slangehåndtaget ikke virker, skal du udskifte batterierne i slangehåndtaget. Skift til nye batterier af typen 1,5V AAA. Få flere oplysninger og se fejlfinding i Kapitel 10 i denne brugsanvisning.

Sådan udskiftes batterieerne i slangehåndtaget

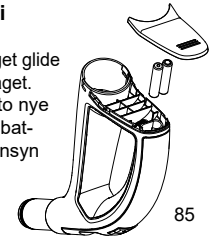

1) Åbn batterirummet ved at lade låget glide frem mod fronten af slangehåndtaget.
2) Udskift de brugte batterier med to nye af typen 1,5 V AAA. Sørg for, at batterierne sættes korrekt i med hensyn til polariteten.
3) Lad låget glide tilbage på plads, indtil der lyder et klik.

Table with explanation of the indication lights at the display for Supreme LCD

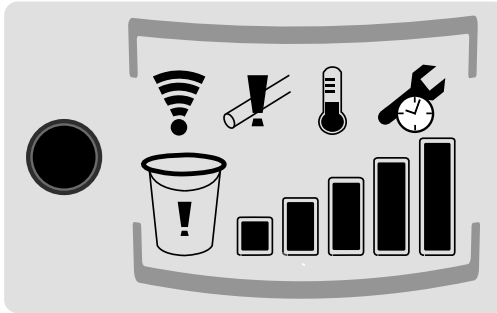

	Speed level	Service	Air flow	Bag/filter	Signal	Overheating
Signal lit	Bars show the actual speed level					
Signal flashing		Indicates for service warning, See 10 Trouble-shooting	Indicates for blocked airflow, See 10 Trouble-shooting	Dust bag or filter is clogged. Change dust bag and clean filter.	Hose handle is out of range. No connection to the cleaner.	Thermal cut-out has tripped and the cleaner has stopped. See 10 Troubleshooting

Table with explanation of the indication lights at the Deluxe Hose handle

	Speed level	Battery	Service	Bag/filter	Signal	Overheating
Signal lit	Bars show the actual speed level					
Signal flashing		Battery is under 5%. Change battery	Indicates for service warning, See 10 Trouble-shooting	Dust bag or filter is clogged. Change dust bag and clean filter.	Hose handle is out of range. No connection to the cleaner.	Thermal cut-out has tripped and the cleaner has stopped. See 10 Troubleshooting

HEAD QUARTER

DENMARK
Nilfisk A/S
Kornmarksvej 1
DK-2605 Broendby
Tel.: (+45) 4323 8100
Website: www.nilfisk.com

SALES COMPANIES

ARGENTINA
Nilfisk Argentina
Herrera 1855 Piso 4° B Ofic 405
Ciudad de Buenos Aires
Tel.: (+54) 11 6091 1576
Website: www.consumer.nilfisk.com.ar

AUSTRALIA
Nilfisk Pty Ltd
Unit 1/13 Bessemer Street
Blacktown NSW 2148
Tel.: (+61) 2 98348100
Website: www.consumer.nilfisk.com.au

AUSTRIA
Nilfisk GmbH
Metzgerstrasse 68
5101 Bergheim bei Salzburg
Tel.: (+43) (0)662/45 6400-90
Website: www.nilfisk.at

BELGIUM
Nilfisk n.v-s.a.
Riverside Business Park
Boulevard Internationalelaan 55
Bâtiment C3/C4 Gebouw
Bruxelles 1070
Tel.: (+32) 2 467 60 50
Website: www.consumer.nilfisk.be

BRAZIL
Nilfisk Equipamentos de Limpeza Ltda.
Rua Professor Affonso José Fioravante,
110 - City Jaraguá São Paulo SP 02998-010 Brasil
Tel.: (+11) 3959-0300
Website: www.nilfisk.com.br

CANADA
Nilfisk Canada
240 Superior Boulevard
Mississauga, Ontario L5T 2L2
Tel.: (+1) 800-668-8400
Website: www.nilfisk.ca

CHILE
Nilfisk S.A.
Salar de Llamara 822, Pudahuel
Centro Empresaial Enea (Fase 2)
8320000 Santiago
Tel.: (+56) 2684 5000
Website: www.nilfisk.cl

CHINA
Nilfisk
4189 Yindu Road
Xinzhuang Industrial Park
201108 Shanghai
Tel.: (+86) 21 3323 2000
Website: www.nilfisk.cn

CZECH REPUBLIC
Nilfisk s.r.o.
VGP Park Horní Počernice
Do Čertous 1/2658
193 00 Praha 9
Tel.: (+420) 244 090 912
Website: www.consumer.nilfisk.cz

DENMARK
Nilfisk Danmark A/S
Industrivej 1
Hadsund, DK-9560
Tel.: 72 18 21 20
Website: www.consumer.nilfisk.dk

FINLAND
Nilfisk Oy
Kovuhaankuja 1
01510 Vantaa
Tel.: (+358) 207 890 600
Website: www.consumer.nilfisk.fi

FRANCE
Nilfisk SAS
26 Avenue de la Baltique
Villebon sur Yvette
91978 Courtaboeuf Cedex
Tel.: 01 69 59 87 00
Website: www.consumer.nilfisk.fr

GERMANY
Nilfisk GmbH
Guido-Oberdorfer-Straße 2-10
89287 Bellenberg
Tel.: (+49) (0)7306/72-444
Website: www.consumer.nilfisk.de

GREECE
Nilfisk A.E.
Αναπαύσεως 29
Κορωπί Τ.Κ. 194 00
Tel.: (30) 210 911 9600
Website: www.consumer.nilfisk.gr

HOLLAND
Nilfisk B.V.
Versterkerstraat 5
1322 AN Almere
Tel.: (+31) 36 5460760
Website: www.consumer.nilfisk.nl

HUNGARY
Nilfisk Kft.
II. Rákóczi Ferenc út 10
2310 Szigetszentmiklós-Lakihegy
Tel.: +24/507-450
Website: www.nilfisk.hu

INDIA
Nilfisk India Limited
Pramukh Plaza, 'B' Wing, 4th floor, Unit No. 403
Cardinal Gracious Road, Chakala
Andheri (East) Mumbai 400 099
Tel.: (+91) 22 6118 8188
Website: www.nilfisk.in

IRELAND
Nilfisk Limited
1 Stokes Place
St. Stephen's Green
Dublin 2
Tel.: (+353((0)1 294 3838
Website: www.nilfisk.ie

ITALY
Nilfisk SpA
Strada Comunale della Braglia, 18
26862 Guardamiglio (LO)
Tel.: (+39) (0) 377 414021
Website: www.nilfisk.it

JAPAN
Nilfisk Inc.
1-6-6 Kita-shinyokohama, Kouhoku-ku
Yokohama, 223-0059
Tel.: (+81) 45548 2571
Website: www.nilfisk.com

MALAYSIA
Nilfisk Sdn Bhd
Sd 33, Jalan KIP 10
Taman Perindustrian KIP
Sri Damansara
52200 Kuala Lumpur
Tel.: +603 6275 3120
Website: www.nilfisk.com

MÉXICO
Nilfisk de México S. de R.L. de C.V.
Pirineos 515, Int. 60-70
Zona Industrial Benito Juárez
Queretaro, QRO, CP 76120
Tel.: (+52) (442) 427 77 91
Website: www.nilfisk.com

NORWAY
Nilfisk AS
Bjørnerudveien 24
1266 Oslo
Tel.: (+47) 22 75 17 80
Website: www.consumer.nilfisk.no

PERU
Nilfisk S.A.C.
Calle Boulevard 162, Of. 703, Lima 33- Perú
Lima
Tel.: (511) 435-6840
Website: www.nilfisk.com

POLAND
Nilfisk Sp. Z.O.O.
Millenium Logistic Park
ul. 3 Maja 8, Bud. B4
05-800 Pruszków
Tel.: (+48) 22 738 3750
Website: www.consumer.nilfisk.pl

PORTUGAL
Nilfisk Lda.
Sintra Business Park
Zona Industrial Da Abrunheira
Edificio 1, 1° A
P2710-089 Sintra
Tel.: (+351) 21 911 2670
Website: www.nilfisk.pt

RUSSIA
Nilfisk LLC
Vyatskaya str. 27, bld. 7/1st
127015 Moscow
Tel.: (+7) 495 783 9602
Website: www.consumer.nilfisk.ru

SINGAPORE
Den-Sin
22 Tuas Avenue 2
639453 Singapore
Tel.: (+65) 6268 1006
Website: www.densin.com

SLOVAKIA
Nilfisk s.r.o.
Bancíkovej 1/A
SK-821 03 Bratislava
Tel.: (+421) 910 222 928
Website: www.consumer.nilfisk.sk

SOUTH AFRICA
Nilfisk (Pty) Ltd
Kimbult Office Park, 1504 Coleen Road
Laser Park, Honeydew
Johannesburg
Tel.: (+27) 118014600
Website: www.nilfisk.com

SOUTH KOREA
Nilfisk Korea
#204 2F Seoulsup Kolon Digital Tower
25 Seongsuil-ro 4-gil,
Seongdong-gu, Seoul
Tel.: (+82) 2 3474 4141
Website: www.nilfisk.co.kr

SPAIN
Nilfisk S.A.U
Paseu del Rengle, 5 Planta. 9-10
08302 Mataró
Tel.: (34) 93 741 2400
Website: www.consumer.nilfisk.es

SWEDEN
Nilfisk AB
Taljegårdsgatan 4
431 53 Mölndal
Tel.: (+46) 31 706 73 00
Website: www.consumer.nilfisk.se

SWITZERLAND
Nilfisk AG
Ringstrasse 19
Kircheberg/Industri Stelz
9500 Wil
Tel.: (+41) 71 92 38 444
Website: www.consumer.nilfisk.ch

TAIWAN
Nilfisk Ltd
Taiwan Branch (H.K)
No. 5, Wan Fang Road
Taipei
Tel.: (+88) 6227 00 22 68
Website: www.nilfisk.tw

THAILAND
Nilfisk Co. Ltd.
89 Soi Chokechai-Ruammitr
Viphavadee-Rangsit Road
Ladyao, Jatuchak, Bangkok 10900
Tel.: (+66) 2275 5630
Website: www.nilfisk.co.th

TURKEY
Nilfisk A.S.
Serifali Mh. Bayraktar Bulv. Sehit Sk. No:7
Ümraniye, 34775 Istanbul
Tel.: +90 216 466 94 94
Website: www.consumer.nilfisk.com.tr

UNITED ARAB EMIRATES
Nilfisk Middle East Branch
SAIF-Zone
P.O. Box 122298
Sharjah
Tel.: (+971) (0) 655-78813
Website: www.nilfisk.com

UNITED KINGDOM
Nilfisk Ltd.
Nilfisk House, Bowerbank Way
Gilwilly Industrial Estate, Penrith
Cumbria CA11 9BQ
Tel: (+44) (0) 1768 868995
Website: www.consumer.nilfisk.co.uk

VIETNAM
Nilfisk Vietnam
No. 51 Doc Ngu Str.
P. Vinh Phúc, Q.Ba Dinh
Hanoi
Tel.: (+84) 761 5642
Website: www.nilfisk.com

Nilfisk®